SOLID DEURTREKKERS

POIGNÉES DE PORTE SOLID



Feneko®
DOORS

30 years

Deurgrepen die naadloos aansluiten bij uw schrijnwerk

Bij Feneko ontwikkelen en produceren we gelakte aluminium deurgrepen die technisch, esthetisch en ergonomisch volledig afgestemd zijn op uw schrijnwerk.

Onze grepen zijn geen standaardoplossingen. Elk model is gebaseerd op een eigen extrusiematrijs wat resulteert in:

- unieke vormgeving
- aangenaam handgevoel
- inwendig verstevigd
- optimale montagemogelijkheden
- gegarandeerde laagdikte en lakkwaliteit, ook op gevoelige hoeken.

Kwaliteit die je kan voelen.

We leveren maatwerk: in lengte, bevestiging en kleur. Elke greep is beschikbaar in alle poederlakkleuren op de markt, zodat u een perfecte match krijgt met uw raam- en deursystemen.

Met Feneko kiest u voor een partner die meedenkt in het productieproces en inspeelt op de eisen van moderne schrijnwerkerij. Ontdek in deze brochure onze technische troeven en hoe wij uw projecten naar een hoger niveau tillen.

Poignées de porte parfaitement adaptées à vos menuiseries

Chez Feneko nous concevons et produisons des poignées de porte en aluminium thermolaqué, pensées pour s'intégrer harmonieusement à vos menuiseries.

Chaque modèle est basé sur une matrice d'extrusion propre ce qui se traduit par :

- un design unique
- une prise en main agréable
- un renforcement intérieur
- des possibilités de montage optimales
- une épaisseur de couche et une qualité de laque garanties, même sur les angles sensibles.

Une qualité que l'on peut ressentir.

Nous proposons du sur-mesure : dimensions, fixations et couleurs. Chaque poignée est disponible dans toutes les teintes de laquage par poudre du marché, pour une correspondance parfaite avec vos systèmes de portes et fenêtres en aluminium.

Avec Feneko vous choisissez un partenaire qui comprend les exigences de la menuiserie aluminium moderne et vous accompagne tout au long du processus de production. Découvrez dans cette brochure nos atouts techniques et comment nous pouvons valoriser vos projets.

Feneko®
DOORS

SOLID

DEURGREPEN

POIGNÉES DE PORTE



SOLID 0101
PAG. 10



SOLID 0102
PAG. 12



SOLID 0103
PAG. 14



SOLID 0104
PAG. 16



SOLID 0105
PAG. 18



SOLID 0106
PAG. 20



SOLID 0201
PAG. 22



SOLID 0202
PAG. 24



SOLID 0203
PAG. 26



SOLID 0301
PAG. 28



SOLID 0302
PAG. 30



SOLID 0401
PAG. 32



SOLID 0402
PAG. 34



SOLID 0403
PAG. 36



SOLID 0404
PAG. 38



SOLID 0405
PAG. 40



SOLID 0406
PAG. 42



SOLID 0423
PAG. 44



SOLID 0425
PAG. 46



SOLID 0602
PAG. 48



SOLID 0608
PAG. 50



SOLID 0701
PAG. 52



SOLID 0704
PAG. 54



SOLID 0801
PAG. 56



SOLID 0802
PAG. 58



SOLID 0803
PAG. 60



SOLID 0804
PAG. 62



10 jaar fabrieksgarantie

- op verkleuring van de greep.
  Je deurgreep behoudt zijn prachtige uitstraling, zonder ongewenste kleurveranderingen.

- op de hechting van de lak.
  We garanderen dat de lak stevig aan je deurpaneel blijft hechten, zodat je erop kunt vertrouwen dat je deurgreep er altijd goed uitziet.

- op de stabiliteit van de deurgreep.
  Je deurgreep blijft solide en stabiel, zelfs onder invloed van verschillende weersomstandigheden.

Garantie d'usine de 10 ans

- contre la décoloration du tirant.
  Votre tirant de porte conserve son bel aspect, sans changement de couleur indésirable.

- sur l'adhérence de la peinture. Nous garantissons que la peinture adhérera fermement à votre tirant de porte. Vous avez l'assurance que votre tirant de porte aura toujours un bel aspect.

- sur la stabilité du tirant. Votre tirant de porte restera solide et stable, malgré les conditions météorologiques.



Geavanceerde lakinstallatie

Dankzij onze geavanceerde lakinstallatie optimaliseren we ons proces en handhaven topkwaliteit. We gebruiken minstens 2 g/m² beitsafzetting in onze voorbehandeling, gelijk aan Seaside Quality A. Bij Feneko is dit standaard, niet optioneel. Onze maritieme lakafwerking beschermt jouw deur tegen extreme weersomstandigheden, roest en corrosie.

De lak is duurzaam en slijtvast, waardoor je deur er na jaren nog nieuw uitziet. Als enige bedrijf in België met een zoutneveltestinstallatie garanderen we deze kwaliteit.

Installation de peinture avancée

Grâce à notre site de laquage ultramoderne, nous optimisons notre processus et maintenons une qualité supérieure. Nous utilisons au moins 2 g/m² de dépôt de teinture dans le prétraitement, ce qui équivaut à la qualité Seaside A. Pour Feneko, une telle exigence est la norme, pas une option. Notre peinture de qualité maritime protège votre porte des conditions météorologiques extrêmes, de la rouille et de la corrosion.

La peinture est durable et résistante. Votre porte gardera donc son aspect neuf au fil du temps. Nous sommes la seule entreprise en Belgique à disposer d'une installation de test au brouillard salin, ce qui nous permet de garantir cette qualité.

SOLID

BEVESTIGINGEN

FIXATIONS

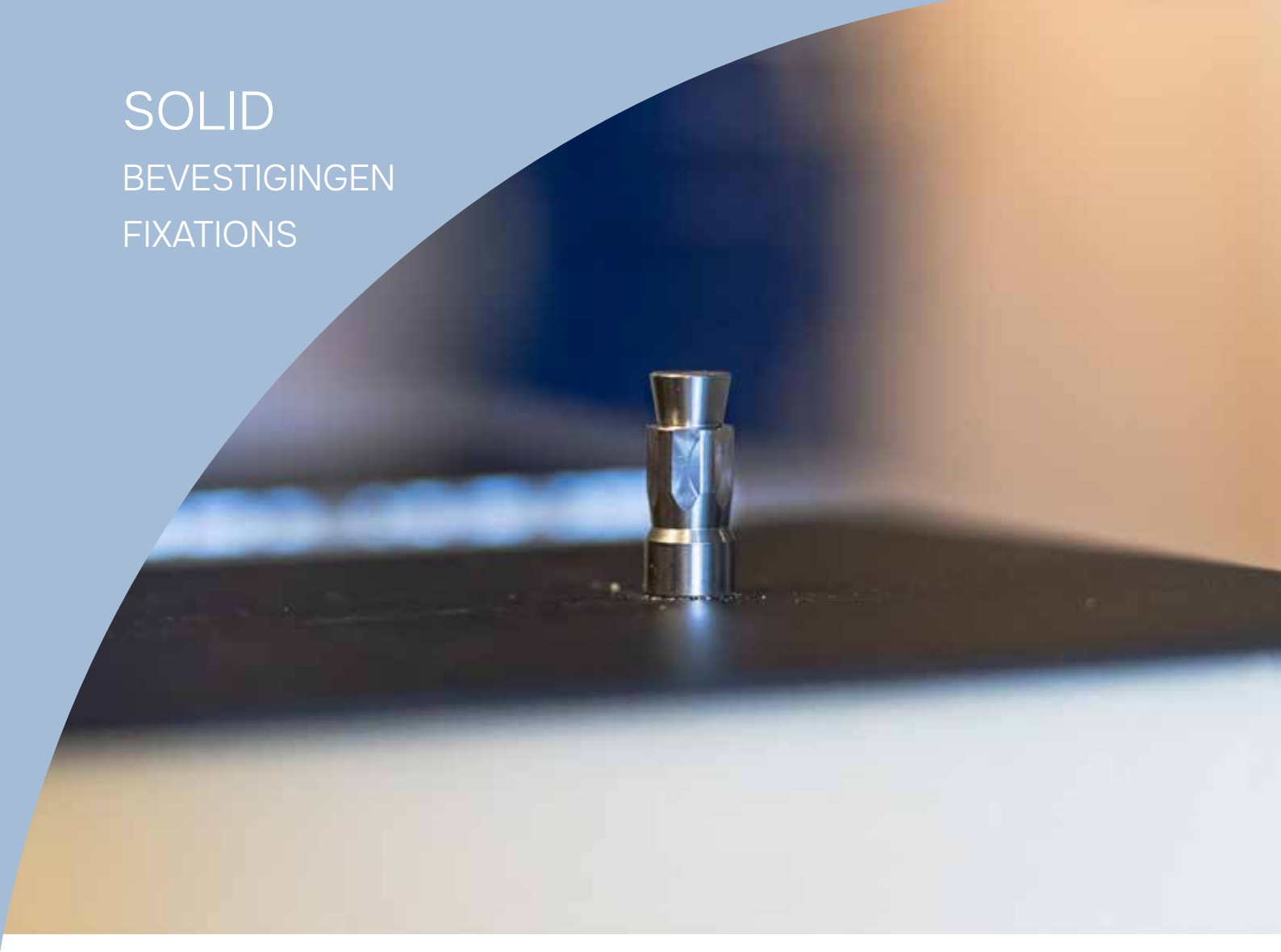

Mogelijke bevestigingsmethodes:

- **Klassieke bevestigingsset - B01**
  De greep wordt voorzien van schroefgaten en een M8 schroefdeel met een greepbout die in elke gewenste kleur kan worden gelakt.
- **Blinde bevestigingsset - B02**
  De greep wordt voorzien van schroefgaten en een M8 schroefdeel waarmee de greep met 2 stelschroeven per zijde kan worden geborgd.
- **Dubbele bevestigingsset - B04**
  De greep wordt voorzien van schroefgaten en een doorgaand M8 schroefdeel dat aan één zijde in de greep wordt gevezen en aan de andere zijde met 2 stelschroeven per zijde kan worden geborgd.
- **M5 schroefdraad (niet inbegrepen)**
  De greep wordt voorzien van een aantal M5 schroefgaten. De bevestiging gebeurt blind door de klant met M5 schroeven.
- **Vlakke verlijming (niet inbegrepen)**
  De greep kan vlak verlijmd worden op het oppervlak door middel van gepaste montagelijm.

Méthodes de fixation possibles:

- **Kit de montage classique - B01**
  La poignée est pourvue de trous de vis et d'une pièce de vis M8 avec un boulon de poignée qui peut être peint dans n'importe quelle couleur.
- **Kit de montage à l'aveugle - B02**
  La poignée est pourvue de trous de vis et d'une pièce de vis M8 permettant de fixer la poignée avec 2 vis de réglage par côté.
- **Kit de montage double - B04**
  La poignée est pourvue de trous de vis et d'une pièce de vis M8 continue qui est vissée d'un côté dans la poignée et de l'autre côté avec 2 vis de réglage.
- **Filet M5 (pas inclus)**
  La poignée est pourvue d'un certain nombre de trous de vis M5. La fixation se fait à l'aveugle par le client avec des vis M5.
- **Collage à plat (pas inclus)**
  La poignée peut être collée à plat sur la surface en utilisant un adhésif de montage approprié.

Type bevestigingen
Type de fixations



B01

- Klassieke bevestiging greepbout M8 Ø 30 mm (kopdikte 6 mm)
- Boulon de tirant classique M8 - ø 30 mm (épaisseur tête 6 mm)



B02

- Blinde bevestigingsset M8 (draad + moer). Eenvoudig vast te boren met schroefmachine.
- Set de fixation aveugle M8 (filet + écrou). Facile à percer à l'aide d'un perceuse.



B04

- Dubbele blinde bevestigingsset M8 (draad + 2x moer)
- Set de fixation aveugle à double pas M8 (filet + 2x écrou)

Scan de QR en bekijk de instructiefilm

Scannez le code QR et visionnez la vidéo d'instruction

	Vaste maat Dimension fixe	Variable maat Sur mesure	Klassiek (b01) Classique (b01)	Blind (b02) Aveugle (b02)	Dubbel (b04) Double (b04)	Vlakke verlijming Collage à plat	M5 schroefdraad Filet m5
SOLID 0101	•		•	•	•		
SOLID 0102	•		•	•	•		
SOLID 0103		•	•	•	•		
SOLID 0104		•	•	•	•		
SOLID 0105		•	•	•	•		
SOLID 0106		•	•				
SOLID 0201	•		•	•	•		
SOLID 0202	•		•	•	•		
SOLID 0203	•		•	•	•		
SOLID 0301		•	•	•	•		
SOLID 0302		•	•	•	•		
SOLID 0401	•		•	•	•		
SOLID 0402	•		•	•	•		
SOLID 0403		•	•	•			•
SOLID 0404		•	•	•			•
SOLID 0405		•	•				•
SOLID 0406		•	•				•
SOLID 0423		•	•	•			•
SOLID 0425		•	•	•			•
SOLID 0602		•				•	•
SOLID 0608		•				•	•
SOLID 0701		•				•	•
SOLID 0704		•				•	•
SOLID 0801	•		•				
SOLID 0802	•		•				
SOLID 0803	•		•				
SOLID 0804	•		•				

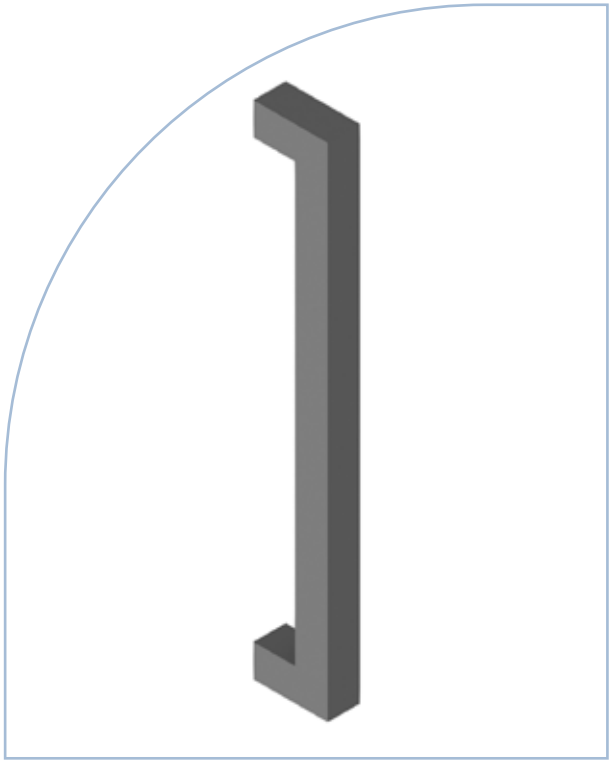

SOLID 0101

Kokergreep 35 x 35 mm

- Vaste maat 540 mm - voordelige prijs
- Ook verkrijgbaar in variabele lengte tot max. 3000 mm (zie SOLID 0103)
- Eigen extrusieprofiel met inwendige verstevigingen
- Naadloos gelast
- Ook geschikt voor houten deuren
- Kan in alle RAL-kleuren worden gelakt

Poignée tubulaire 35 x 35 mm

- Dimension fixe de 540 mm – prix avantageux
- Egalement disponible en longueur variable jusque maximum 3000 mm (voir SOLID 0103)
- Profilé d'extrusion exclusif avec renforts internes
- Soudure invisible
- Convient également pour portes en bois
- Peut être laqué dans toutes les couleurs RAL

Profieldoorsnede / Coupe de profil

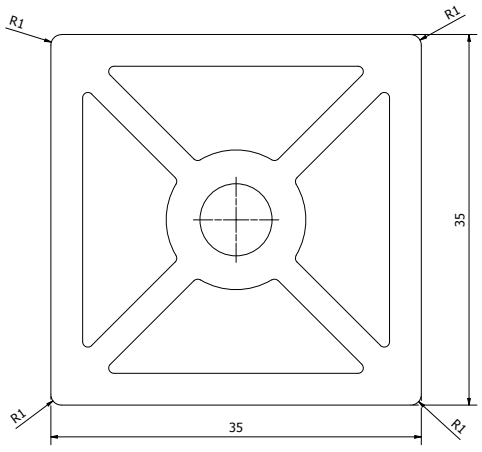

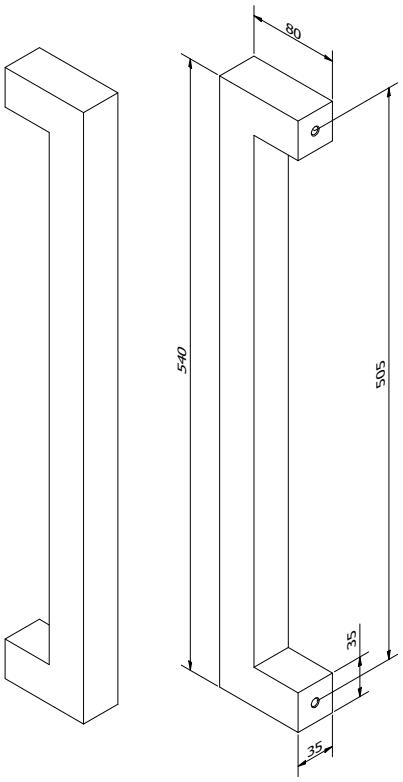

AFMETINGEN	DIMENSIONS
Vaste maat	Dimension fixe
Lengte: 540 mm - As: 505 mm	Longueur : 540 mm - Axe: 505 mm
Profiel: 35 x 35 mm	Profil: 35 x 35 mm
Afstand tot deurblad: 80 mm	Distance au panneau: 80 mm

BEVESTIGING	FIXATION
B01 - Klassieke bevestiging M8 Unicolor: inbegrepen in de prijs Bicolor: meerprijs per set van 2 stuks	B01 - Boulon de tirant classique M8 Unicolor : inclus dans le tarif Bicolor : supplément par set de 2 pièces
B02 - Blinde bevestigingsset M8 Inbegrepen in de prijs	B02 - Set de fixation aveugle M8 Inclus dans le tarif
B04 - Dubbele blinde bevestigingsset M8 Inbegrepen in de prijs	B04 - Set de fixation aveugle à double pas M8 Inclus dans le tarif

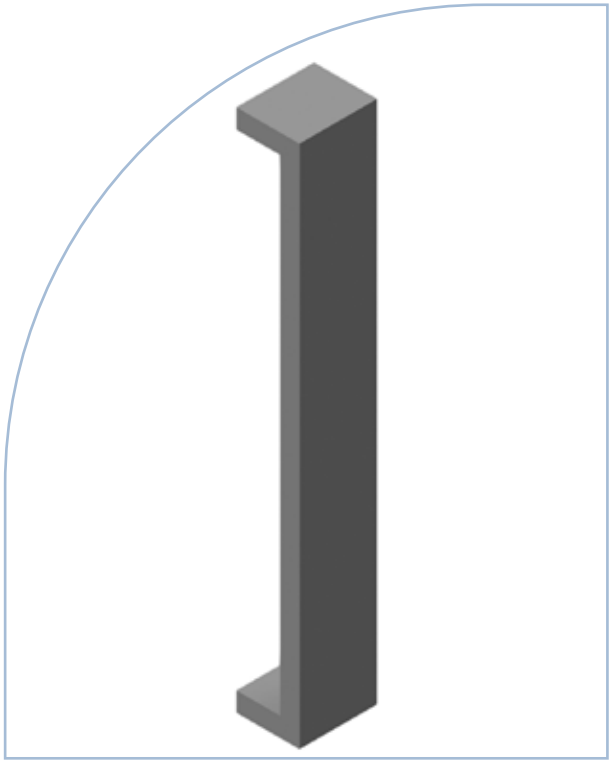

SOLID 0102

Kokergreep 80 x 20 mm

- Vaste maat 540 mm - voordelige prijs
- Ook verkrijgbaar in variabele lengte tot max. 3000 mm (zie SOLID 0105)
- Eigen extrusieprofiel met inwendige verstevigingen
- Naadloos gelast
- Ook geschikt voor houten deuren
- Kan in alle RAL-kleuren worden gelakt

Poignée tubulaire 80 x 20 mm

- Dimension fixe de 540 mm – prix avantageux
- Egalement disponible en longueur variable jusque maximum 3000 mm (voir SOLID 0105)
- Profilé d'extrusion exclusif avec renforts internes
- Soudure invisible
- Convient également pour portes en bois
- Peut être laqué dans toutes les couleurs RAL

Profieldoorsnede / Coupe de profil

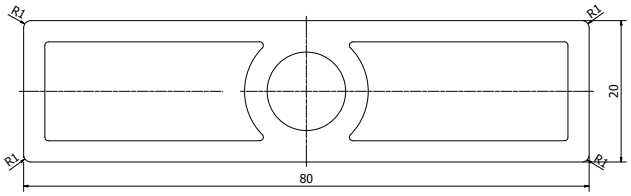

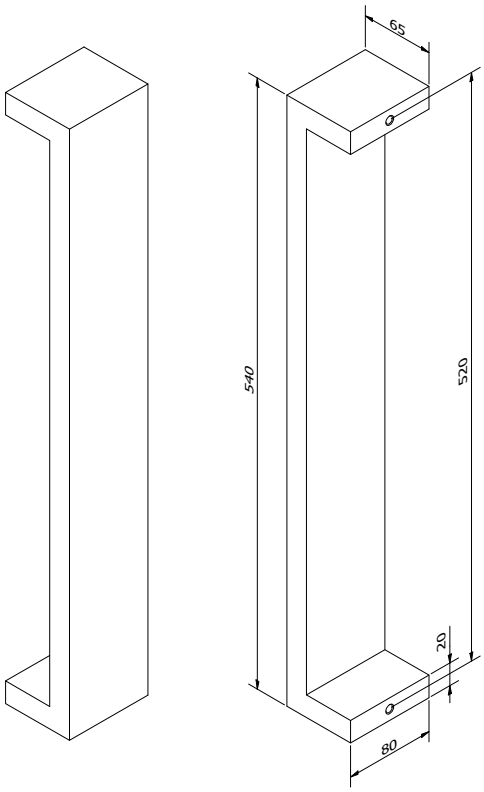

AFMETINGEN	DIMENSIONS
Vaste maat	Dimension fixe
Lengte: 540 mm - As: 520 mm	Longueur : 540 mm - Axe: 520 mm
Profiel: 80 x 20 mm	Profil: 80 x 20 mm
Afstand tot deurblad: 65 mm	Distance au panneau: 65 mm

BEVESTIGING	FIXATION
B01 - Klassieke bevestiging M8 Unicolor: inbegrepen in de prijs Bicolor: meerprijs per set van 2 stuks	B01 - Boulon de tirant classique M8 Unicolor : inclus dans le tarif Bicolor: supplément par set de 2 pièces
B02 - Blinde bevestigingsset M8 Inbegrepen in de prijs	B02 - Set de fixation aveugle M8 Inclus dans le tarif
B04 - Dubbele blinde bevestigingsset M8 Inbegrepen in de prijs	B04 - Set de fixation aveugle à double pas M8 Inclus dans le tarif

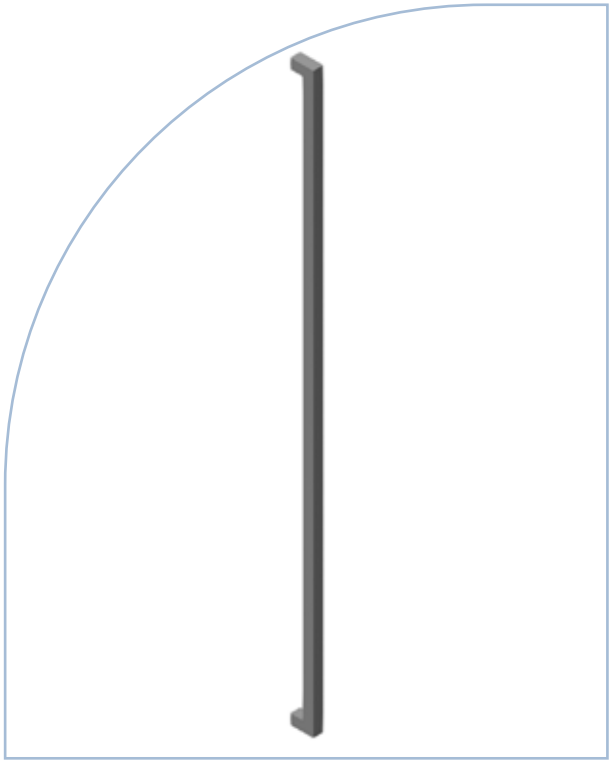

SOLID 0103

Kokergreep 35 x 35 mm op maat

- Variabele maat 300 - 3000 mm
- Eigen extrusieprofiel met inwendige verstevigingen
- Naadloos gelast
- Kan in alle RAL-kleuren worden gelakt

Poignée tubulaire 35 x 35 mm sur mesure

- Dimension variable entre 300 - 3000 mm
- Profilé d'extrusion exclusif avec renforts internes
- Soudure invisible
- Peut être laqué dans toutes les couleurs RAL

Profieldoorsnede / Coupe de profil

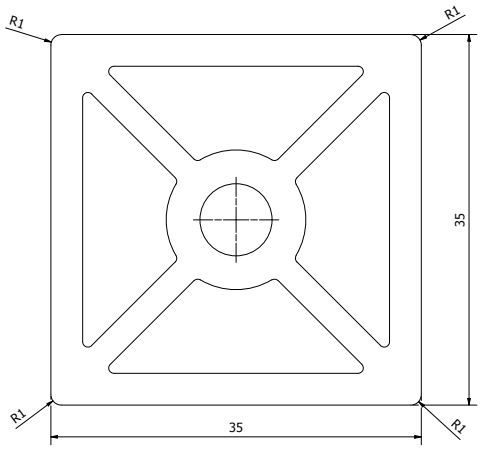

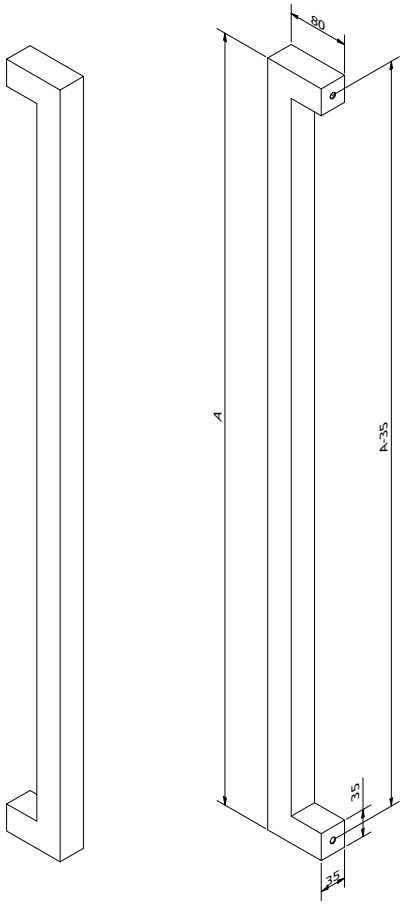

AFMETINGEN	DIMENSIONS
Variabele maat	Dimension sur mesure
Lengte: van 300 mm tot 3000 mm	Longueur : de 300 mm jusqu'à 3000 mm
Profiel: 35 x 35 mm	Profil: 35 x 35 mm
Afstand tot deurblad: 80 mm	Distance au panneau: 80 mm

BEVESTIGING	FIXATION
B01 - Klassieke bevestiging M8 Unicolor: inbegrepen in de prijs Bicolor: meerprijs per set van 2 stuks	B01 - Boulon de tirant classique M8 Unicolor : inclus dans le tarif Bicolor: supplément par set de 2 pièces
B02 - Blinde bevestigingsset M8 Inbegrepen in de prijs	B02 - Set de fixation aveugle M8 Inclus dans le tarif
B04 - Dubbele blinde bevestigingsset M8 Inbegrepen in de prijs	B04 - Set de fixation aveugle à double pas M8 Inclus dans le tarif

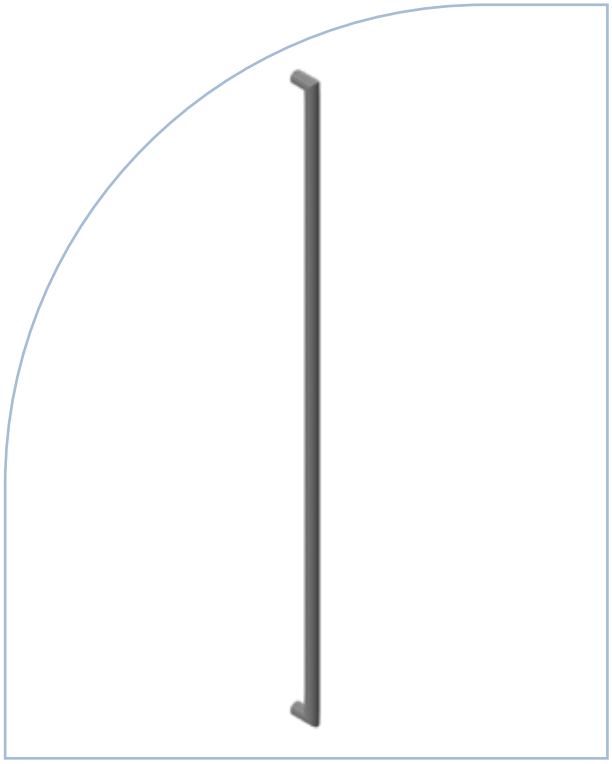

SOLID 0104

Kokergreep Ø 40 mm op maat

- Variabele maat 400 - 3000 mm
- Eigen extrusieprofiel met inwendige verstevigingen
- Naadloos gelast
- Kan in alle RAL-kleuren worden gelakt

Poignée tubulaire Ø 40 mm sur mesure

- Dimension variable entre 400 -3000 mm
- Profilé d'extrusion exclusif avec renforts internes
- Soudure invisible
- Peut être laqué dans toutes les couleurs RAL

Profieldoorsnede / Coupe de profil

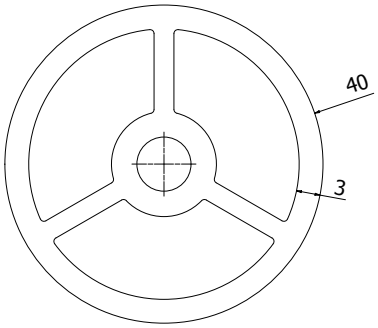

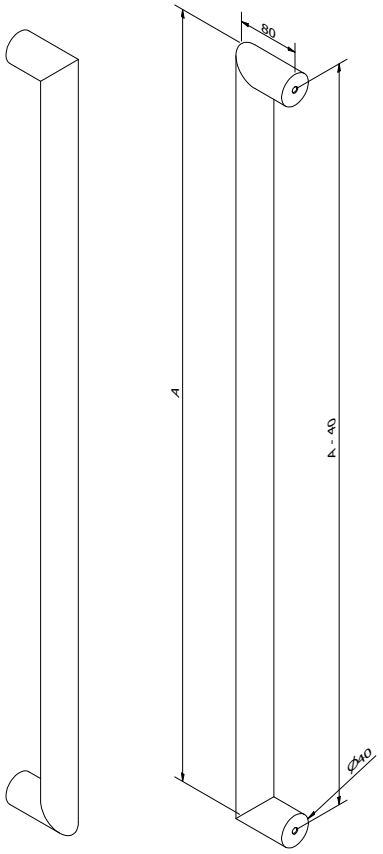

AFMETINGEN	DIMENSIONS
Variabele maat	Dimension sur mesure
Lengte: van 400 mm tot 3000 mm	Longueur : de 400 mm jusqu'à 3000 mm
Profiel: Ø 40 mm	Profil: Ø 40 mm
Afstand tot deurblad: 80 mm	Distance au panneau: 80 mm

BEVESTIGING	FIXATION
B01 - Klassieke bevestiging M8 Unicolor: inbegrepen in de prijs Bicolor: meerprijs per set van 2 stuks	B01 - Boulon de tirant classique M8 Unicolor : inclus dans le tarif Bicolor: supplément par set de 2 pièces
B02 - Blinde bevestigingsset M8 Inbegrepen in de prijs	B02 - Set de fixation aveugle M8 Inclus dans le tarif
B04 - Dubbele blinde bevestigingsset M8 Inbegrepen in de prijs	B04 - Set de fixation aveugle à double pas M8 Inclus dans le tarif

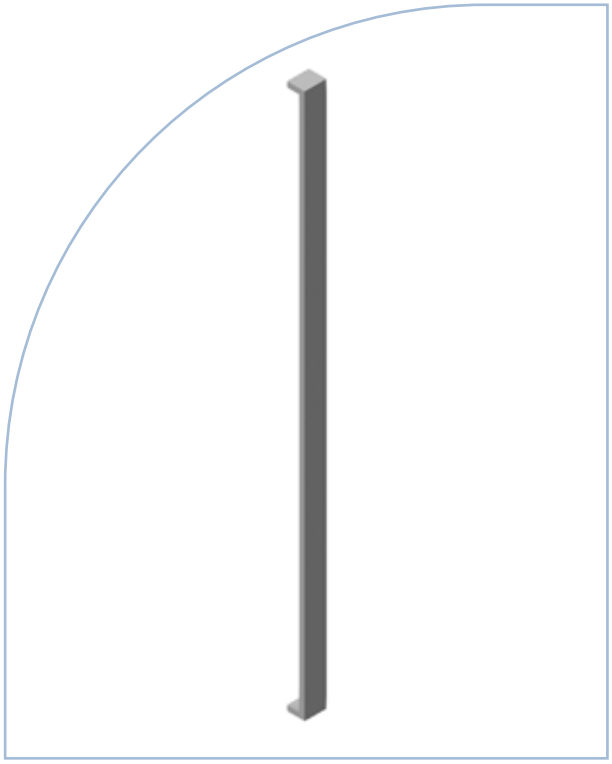

SOLID 0105

Kokergreep 80 x 20 mm

- Variabele maat 300 - 3000 mm
- Eigen extrusieprofiel met inwendige verstevigingen
- Naadloos gelast
- Kan in alle RAL-kleuren worden gelakt

Poignée tubulaire 80 x 20 mm sur mesure

- Dimension variable entre 300 - 3000 mm
- Profilé d'extrusion exclusif avec renforts internes
- Soudure invisible
- Peut être laqué dans toutes les couleurs RAL

Profieldoorsnede / Coupe de profil

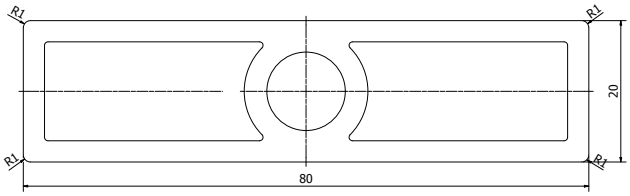

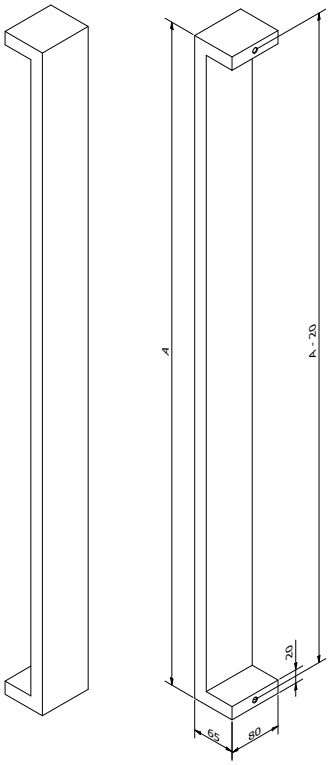

AFMETINGEN	DIMENSIONS
Variabele maat	Dimension sur mesure
Lengte: van 300 mm tot 3000 mm	Longueur : de 300 mm jusqu'à 3000 mm
Profiel: 80 x 20 mm	Profil: 80 x 20 mm
Afstand tot deurblad: 65 mm	Distance au panneau: 65 mm

BEVESTIGING	FIXATION
B01 - Klassieke bevestiging M8 Unicolor: inbegrepen in de prijs Bicolor: meerprijs per set van 2 stuks	B01 - Boulon de tirant classique M8 Unicolor : inclus dans le tarif Bicolor: supplément par set de 2 pièces
B02 - Blinde bevestigingsset M8 Inbegrepen in de prijs	B02 - Set de fixation aveugle M8 Inclus dans le tarif
B04 - Dubbele blinde bevestigingsset M8 Inbegrepen in de prijs	B04 - Set de fixation aveugle à double pas M8 Inclus dans le tarif

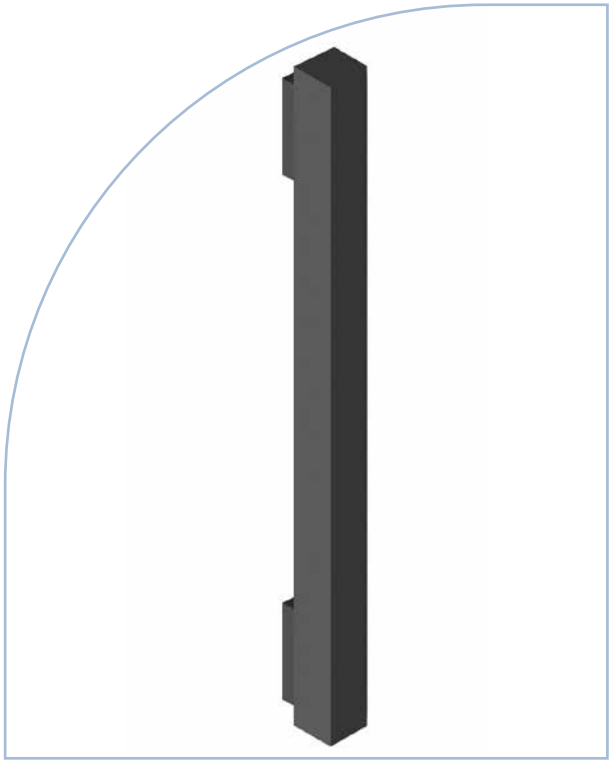

SOLID 0106

Kokergreep 35 x 35 mm op voet

- Variabele maat 600 - 1000 mm
- Eigen extrusieprofiel met inwendige verstevigingen
- Naadloos gelast
- Ook geschikt voor houten deuren
- Kan in alle RAL-kleuren worden gelakt

Poignée tubulaire 35 x 35 mm sur pied

- Dimension variable entre 600 - 1000 mm
- Profilé d'extrusion exclusif avec renforts internes
- Soudure invisible
- Convient également pour portes en bois
- Peut être laqué dans toutes les couleurs RAL

Profieldoorsnede / Coupe de profil

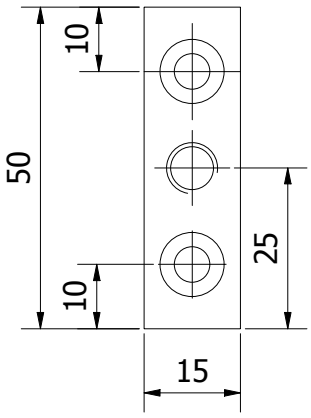

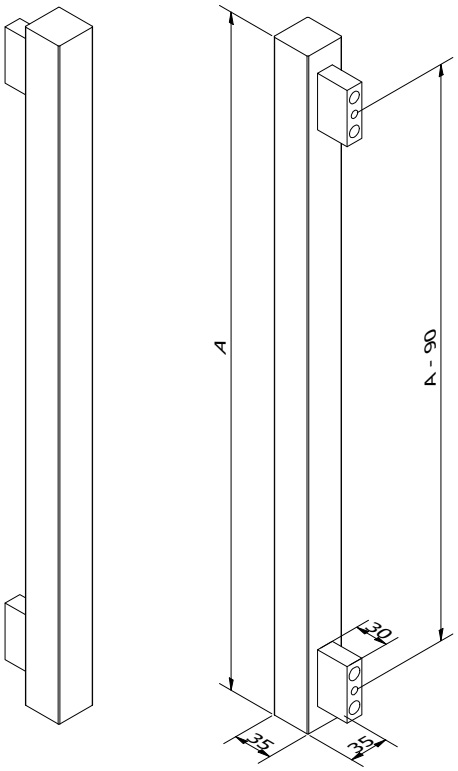

AFMETINGEN	DIMENSIONS
Variabele maat	Dimension sur mesure
Lengte: van 600 mm tot 1000 mm	Longueur : de 600 mm jusqu'à 1000 mm
Profiel: 35 x 35 mm	Profil: 35 x 35 mm
Afstand tot deurblad: 65 mm	Distance au panneau: 65 mm

BEVESTIGING	FIXATION
B01 - Klassieke bevestiging M8 Unicolor: inbegrepen in de prijs Bicolor: meerprijs per set van 2 stuks	B01 - Boulon de tirant classique M8 Unicolor : inclus dans le tarif Bicolor: supplément par set de 2 pièces

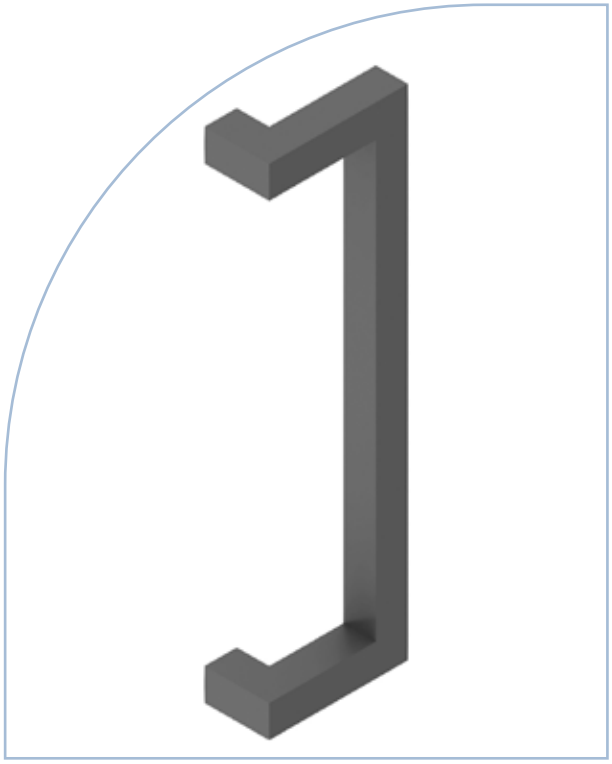

SOLID 0201

Kokergreep 35 x 35 mm op voet

- Vaste maat 540 mm
- Eigen extrusieprofiel met inwendige verstevigingen
- Naadloos gelast
- Ook geschikt voor houten deuren
- Kan in alle RAL-kleuren worden gelakt

Poignée tubulaire 35 x 35 mm sur pied

- Dimension fixe 540 mm
- Profilé d'extrusion exclusif avec renforts internes
- Soudure invisible
- Convient également pour portes en bois
- Peut être laqué dans toutes les couleurs RAL

Profieldoorsnede / Coupe de profil

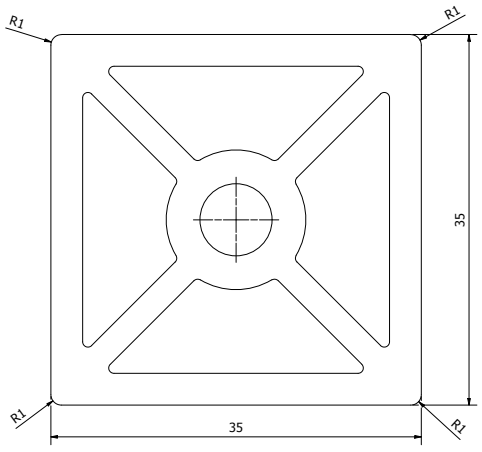

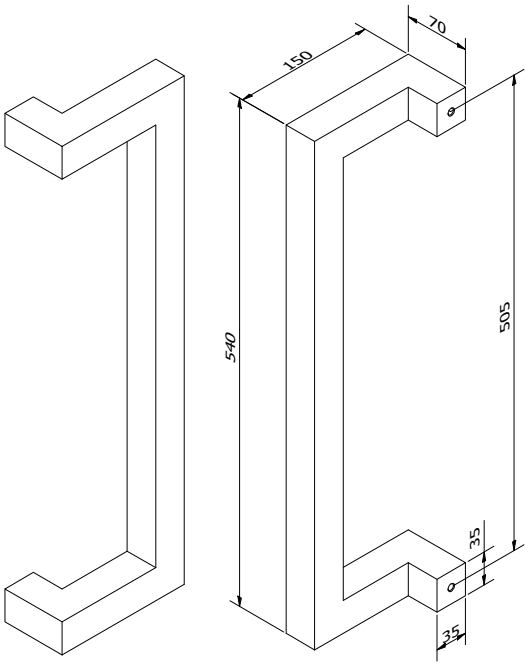

SOLID 0201L - Links/gauche

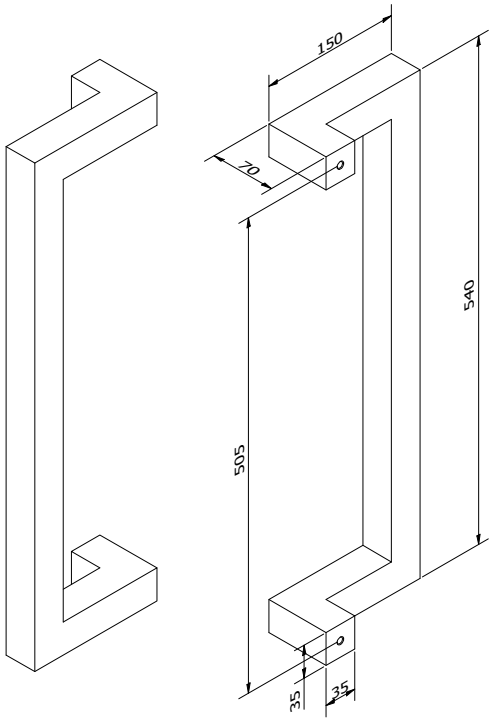

SOLID 0201R - Rechts/droite

AFMETINGEN	DIMENSIONS
Vaste maat	Dimension fixe
Lengte: 540 mm - As: 505 mm	Longueur : 540 mm - Axe: 505 mm
Profiel: 35 x 35 mm	Profil: 35 x 35 mm
Afstand tot deurblad: 70 mm	Distance au panneau: 70 mm

BEVESTIGING	FIXATION
B01 - Klassieke bevestiging M8 Unicolor: inbegrepen in de prijs Bicolor: meerprijs per set van 2 stuks	B01 - Boulon de tirant classique M8 Unicolor : inclus dans le tarif Bicolor: supplément par set de 2 pièces
B02 - Blinde bevestigingsset M8 Inbegrepen in de prijs	B02 - Set de fixation aveugle M8 Inclus dans le tarif
B04 - Dubbele blinde bevestigingsset M8 Inbegrepen in de prijs	B04 - Set de fixation aveugle à double pas M8 Inclus dans le tarif

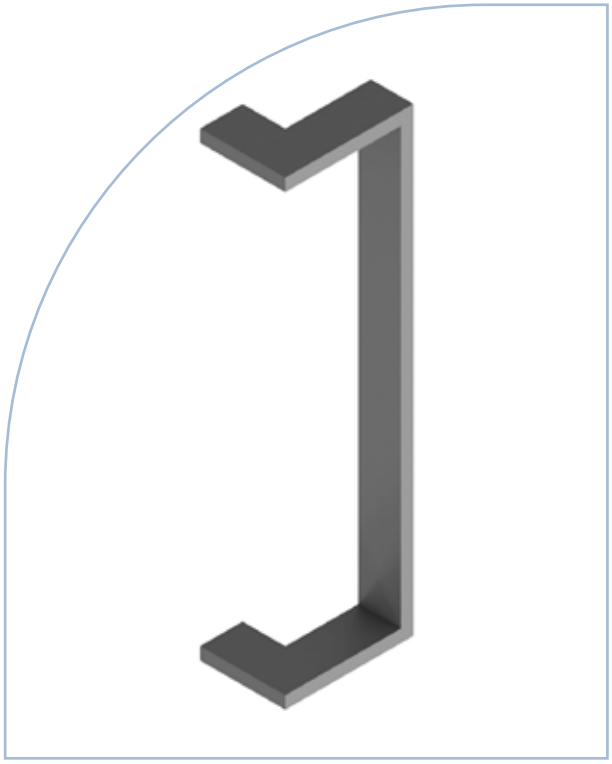

SOLID 0202

Verkropte Kokergreep 50 x 15 mm

- Vaste maat 540 mm
- Eigen extrusieprofiel met inwendige verstevigingen
- Naadloos gelast
- Geschikt voor montage op het deurprofiel van glazen deuren
- Kan in alle RAL-kleuren worden gelakt

Poignée tubulaire déportée 50 x 15 mm

- Dimension fixe 540 mm
- Profilé d'extrusion exclusif avec renforts internes
- Soudure invisible
- Convient pour montage sur le profil d'ouvrant de portes vitrées
- Peut être laqué dans toutes les couleurs RAL

Profieldoorsnede / Coupe de profil

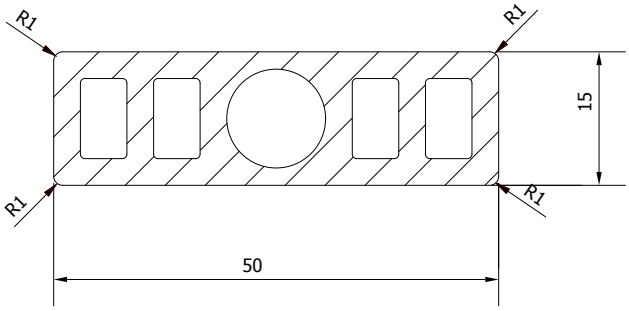

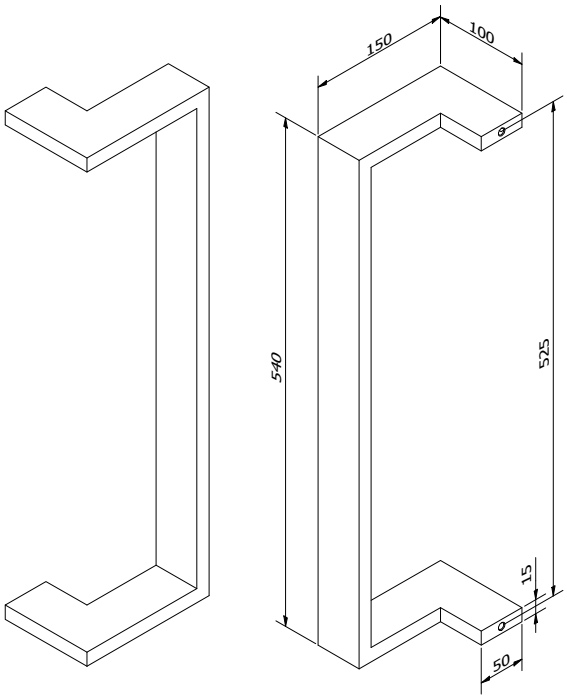

SOLID 0202L - Links/gauche

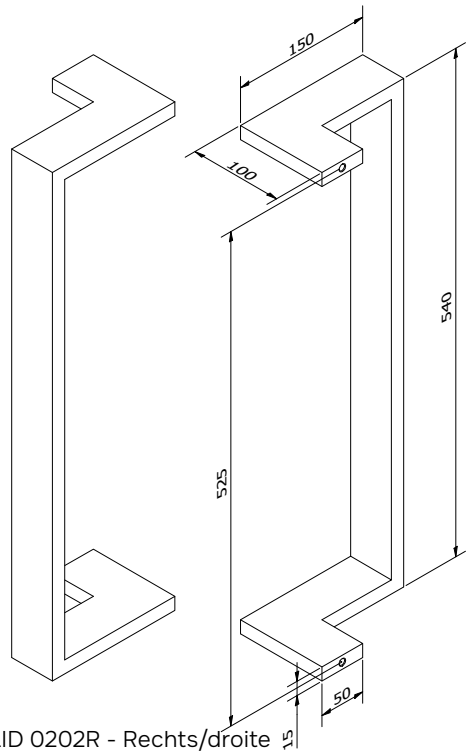

SOLID 0202R - Rechts/droite

AFMETINGEN	DIMENSIONS
Vaste maat	Dimension fixe
Lengte: 540 mm - As: 525 mm	Longueur : 540 mm - Axe: 525 mm
Profiel: 50 x 15 mm	Profil: 50 x 15 mm
Afstand tot deurblad: 100 mm	Distance au panneau: 100 mm

BEVESTIGING	FIXATION
B01 - Klassieke bevestiging M8 Unicolor: inbegrepen in de prijs Bicolor: meerprijs per set van 2 stuks	B01 - Boulon de tirant classique M8 Unicolor : inclus dans le tarif Bicolor: supplément par set de 2 pièces
B02 - Blinde bevestigingsset M8 Inbegrepen in de prijs	B02 - Set de fixation aveugle M8 Inclus dans le tarif
B04 - Dubbele blinde bevestigingsset M8 Inbegrepen in de prijs	B04 - Set de fixation aveugle à double pas M8 Inclus dans le tarif

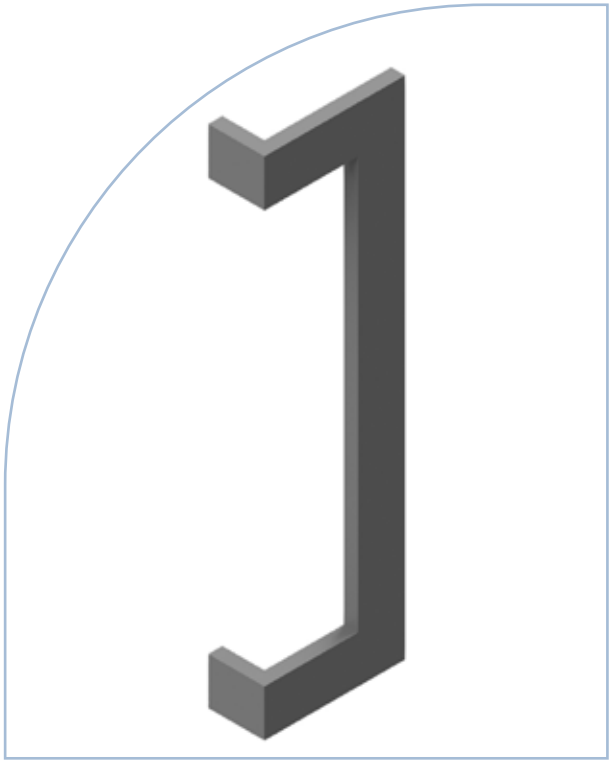

SOLID 0203

Verkropte Kokergreep 50 x 15 mm

- Vaste maat 540 mm
- Eigen extrusieprofiel met inwendige verstevigingen
- Naadloos gelast
- Geschikt voor montage op het deurprofiel van glazen deuren
- Kan in alle RAL-kleuren worden gelakt

Poignée tubulaire déportée 50 x 15 mm

- Dimension fixe 540 mm
- Profilé d'extrusion exclusif avec renforts internes
- Soudure invisible
- Convient pour montage sur le profil d'ouvrant de portes vitrées
- Peut être laqué dans toutes les couleurs RAL

Profieldoorsnede / Coupe de profil

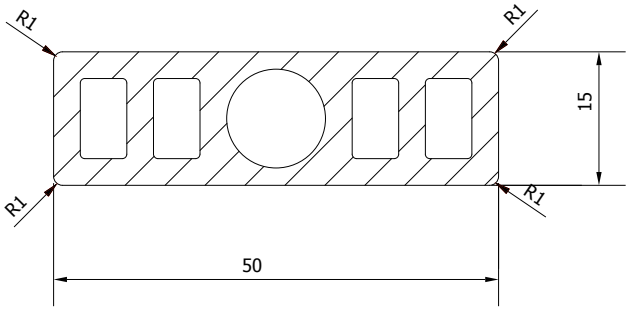

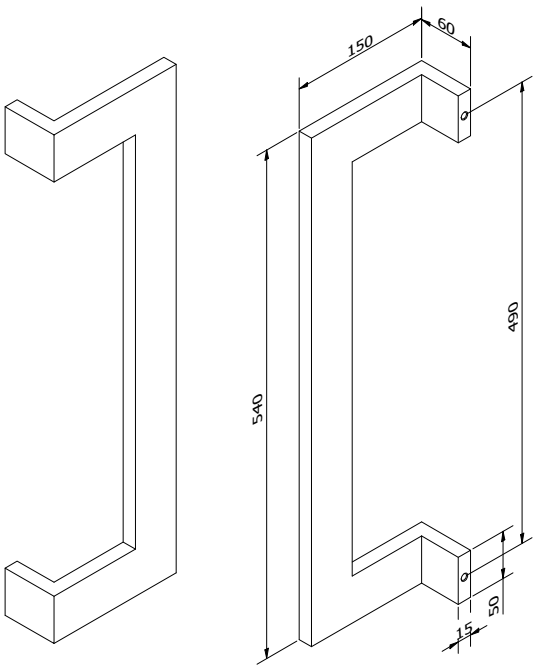

SOLID 0203L - Links/gauche

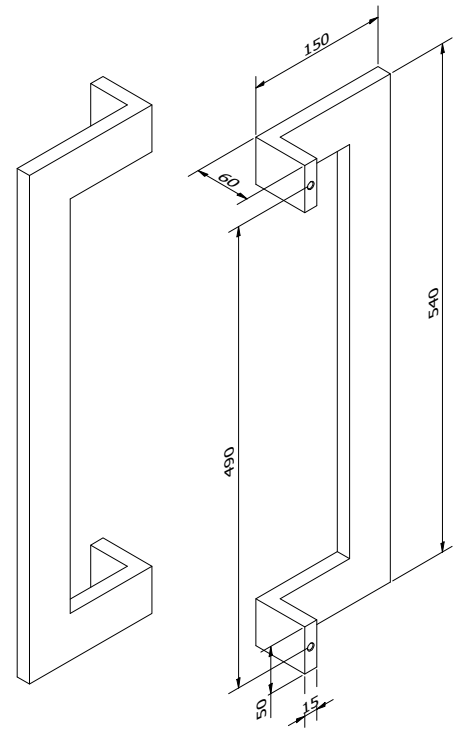

SOLID 0203R - Rechts/droite

AFMETINGEN	DIMENSIONS
Vaste maat	Dimension fixe
Lengte: 540 mm - As: 490 mm	Longueur : 540 mm - Axe: 490 mm
Profiel: 50 x 15 mm	Profil: 50 x 15 mm
Afstand tot deurblad: 60 mm	Distance au panneau: 60 mm

BEVESTIGING	FIXATION
B01 - Klassieke bevestiging M8 Unicolor: inbegrepen in de prijs Bicolor: meerprijs per set van 2 stuks	B01 - Boulon de tirant classique M8 Unicolor : inclus dans le tarif Bicolor: supplément par set de 2 pièces
B02 - Blinde bevestigingsset M8 Inbegrepen in de prijs	B02 - Set de fixation aveugle M8 Inclus dans le tarif
B04 - Dubbele blinde bevestigingsset M8 Inbegrepen in de prijs	B04 - Set de fixation aveugle à double pas M8 Inclus dans le tarif

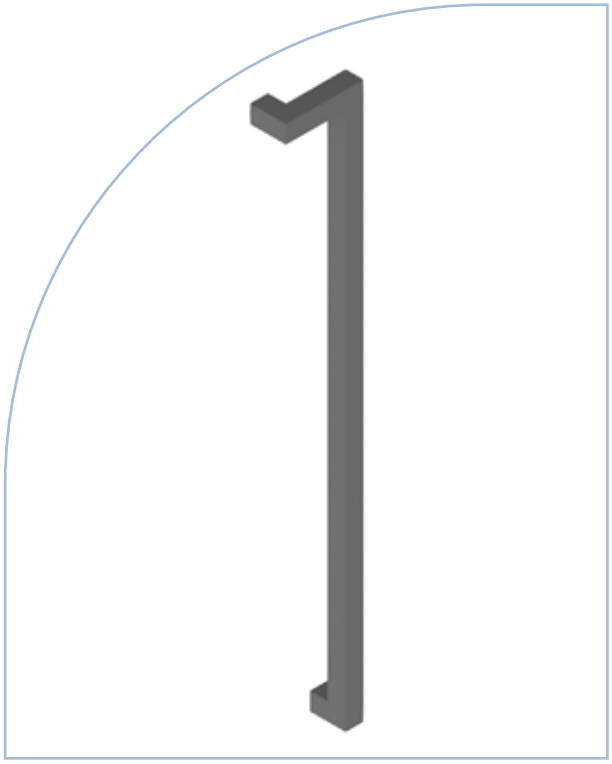

SOLID 0301

Verkropte J-Greep 35 x 35 mm

- Variabele maat 200 - 1250 mm
- Eigen extrusieprofiel met inwendige verstevigingen
- Naadloos gelast
- Geschikt voor montage op het deurprofiel van glazen deuren
- Kan in alle RAL-kleuren worden gelakt

Poignée J tubulaire déportée 35 x 35 mm

- Dimension variable 200 - 1250 mm
- Profilé d'extrusion exclusif avec renforts internes
- Soudure invisible
- Convient pour montage sur le profil d'ouvrant de portes vitrées
- Peut être laqué dans toutes les couleurs RAL

Profieldoorsnede / Coupe de profil

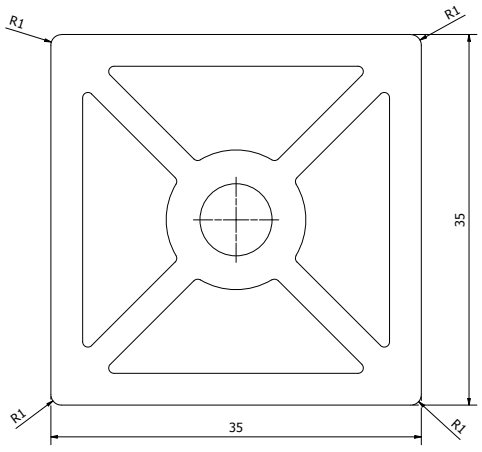

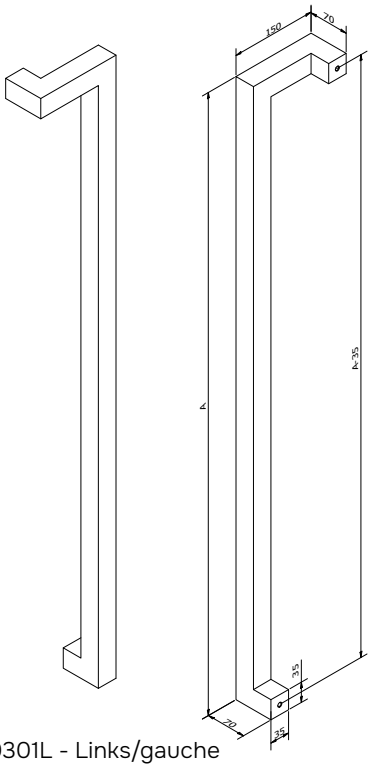

SOLID 0301L - Links/gauche

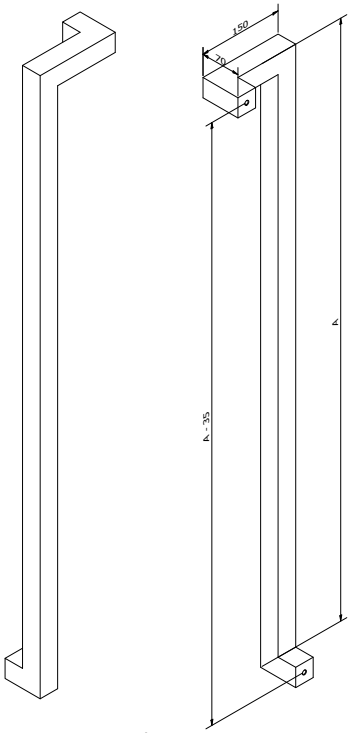

SOLID 0301R - Rechts/droite

AFMETINGEN	DIMENSIONS
Variabele maat	Dimension sur mesure
Lengte: van 200 tot 1250 mm	Longueur : de 200 jusqu'a 1250 mm
Profiel: 35 x 35 mm	Profil: 35 x 35 mm
Afstand tot deurblad: 70 mm	Distance au panneau: 70 mm

BEVESTIGING	FIXATION
B01 - Klassieke bevestiging M8 Unicolor: inbegrepen in de prijs Bicolor: meerprijs per set van 2 stuks	B01 - Boulon de tirant classique M8 Unicolor : inclus dans le tarif Bicolor: supplément par set de 2 pièces
B02 - Blinde bevestigingsset M8 Inbegrepen in de prijs	B02 - Set de fixation aveugle M8 Inclus dans le tarif
B04 - Dubbele blinde bevestigingsset M8 Inbegrepen in de prijs	B04 - Set de fixation aveugle à double pas M8 Inclus dans le tarif

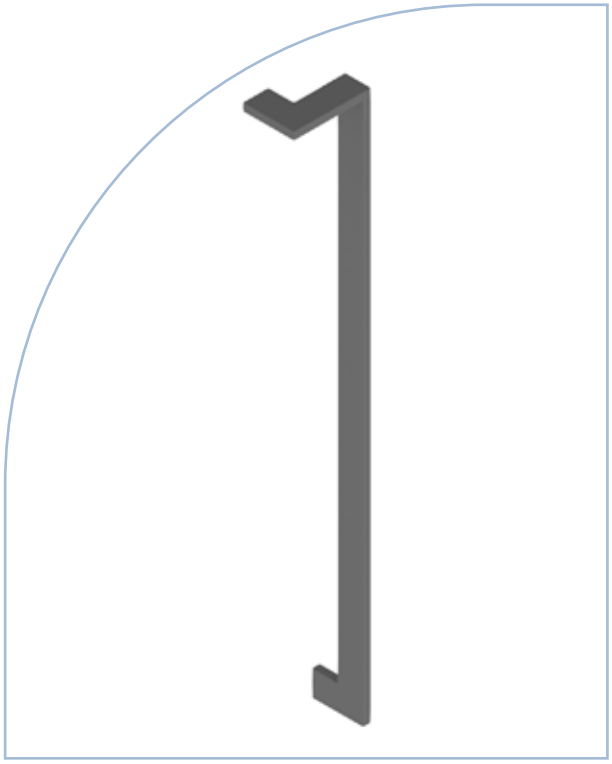

SOLID 0302

Verkropte J-Greep 50 x 15 mm

- Variabele maat 200 - 1250 mm
- Eigen extrusieprofiel met inwendige verstevigingen
- Naadloos gelast
- Geschikt voor montage op het deurprofiel van glazen deuren
- Kan in alle RAL-kleuren worden gelakt

Poignée J tubulaire déportée 50 x 15 mm

- Dimension variable 200 - 1250 mm
- Profilé d'extrusion exclusif avec renforts internes
- Soudure invisible
- Convient pour montage sur le profil d'ouvrant de portes vitrées
- Peut être laqué dans toutes les couleurs RAL

Profieldoorsnede / Coupe de profil

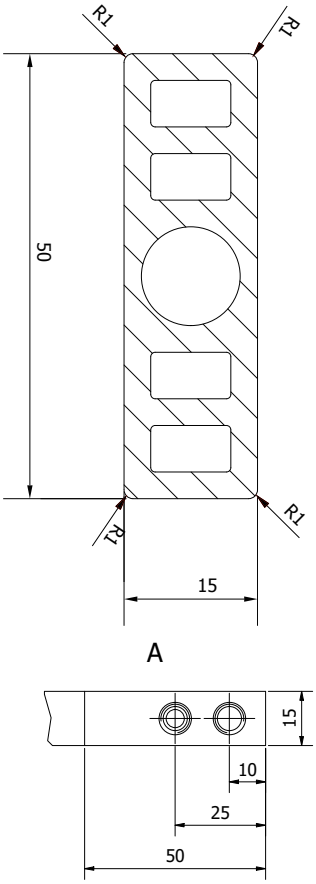

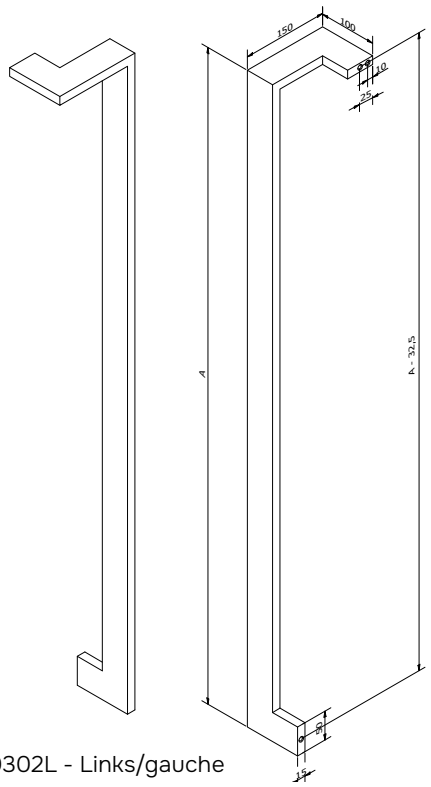

SOLID 0302L - Links/gauche

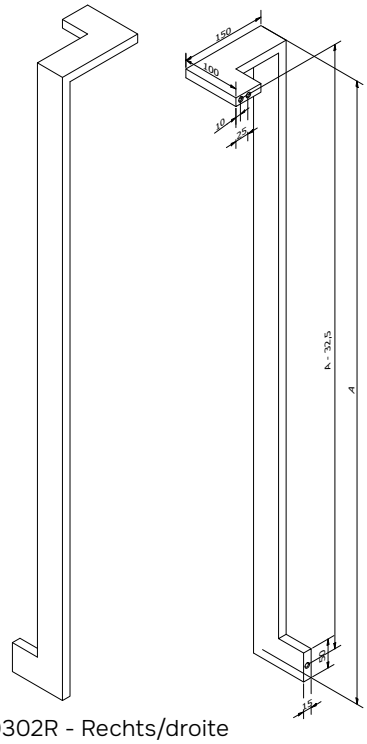

SOLID 0302R - Rechts/droite

AFMETINGEN	DIMENSIONS
Variabele maat	Dimension sur mesure
Lengte: van 200 tot 1250 mm	Longueur : de 200 jusqu' à 1250 mm
Profiel: 50 x 15 mm	Profil: 50 x 15 mm
Afstand tot deurblad: 100 mm	Distance au panneau: 100 mm

BEVESTIGING	FIXATION
B01 - Klassieke bevestiging M8 Unicolor: inbegrepen in de prijs Bicolor: meerprijs per set van 2 stuks	B01 - Boulon de tirant classique M8 Unicolor : inclus dans le tarif Bicolor : supplément par set de 2 pièces
B02 - Blinde bevestigingsset M8 Inbegrepen in de prijs	B02 - Set de fixation aveugle M8 Inclus dans le tarif
B04 - Dubbele blinde bevestigingsset M8 Inbegrepen in de prijs	B04 - Set de fixation aveugle à double pas M8 Inclus dans le tarif

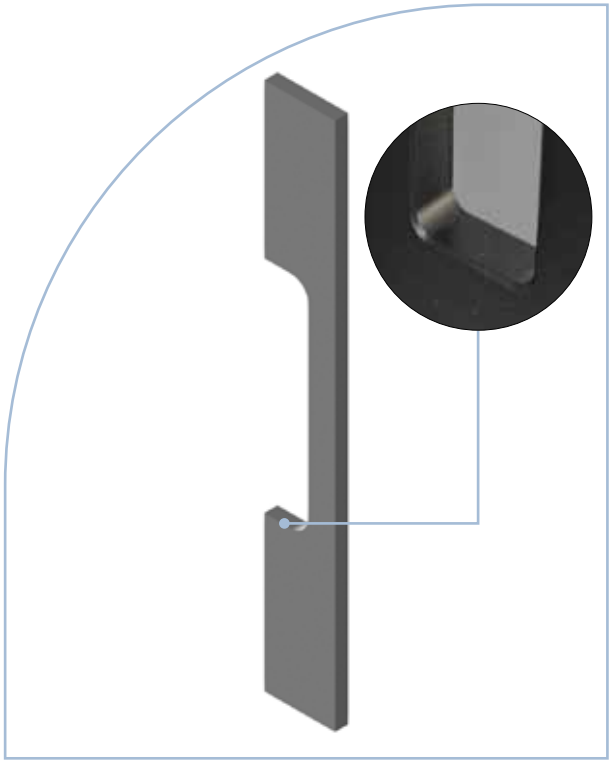

SOLID 0401

Vin-greep 80 x 15 met open handgreep

- Vaste maat 600 mm - voordelige prijs
- Ook verkrijgbaar in variabele lengte tot max. 3000 mm (zie SOLID 0403)
- Gefreesd
- Eigen extrusieprofiel geoptimaliseerd voor duurzaam lakwerk
- Aangenaam handgevoel dankzij gebroken kanten (detail)
- Kan in alle RAL-kleuren worden gelakt

Poignée aileron 80 x 15 mm avec prise ouverte

- Dimension fixe 600 mm – prix avantageux
- Egalement disponible en longueur variable jusque maximum 3000 mm (SOLID 0403)
- Fraisé
- Profilé d'extrusion exclusif, optimisé pour un revêtement durable
- Prise en main agréable grâce aux arêtes adoucies (détail)
- Peut être laqué dans toutes les couleurs RAL

Profieldoorsnede / Coupe de profil

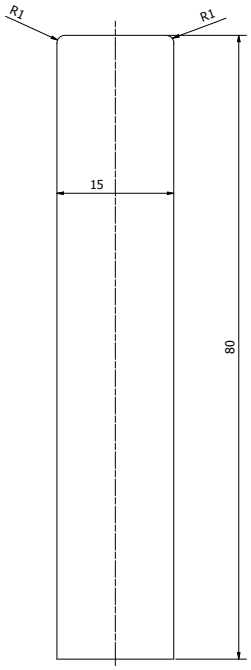

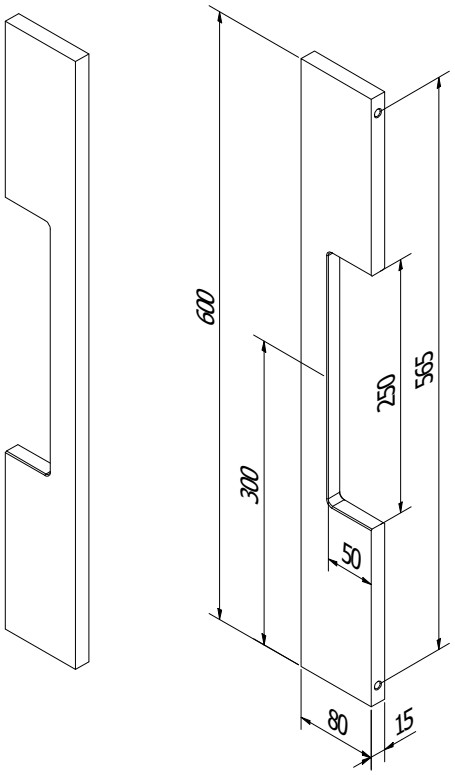

AFMETINGEN	DIMENSIONS
Vaste maat	Dimension fixe
Lengte : 600 mm	Longueur : 600 mm
Profiel : 80 x 15 mm	Profil : 80 x 15 mm
Afstand tot deurblad : 80 mm	Distance au panneau : 80 mm
Opening handgreep: 250 mm (vaste maat)	L'ouverture poignée: 250 mm (dimension fixe)

BEVESTIGING	FIXATION
B01 - Klassieke bevestiging M8 Unicolor: inbegrepen in de prijs Bicolor: meerprijs per set van 2 stuks	B01 - Boulon de tirant classique M8 Unicolor : inclus dans le tarif Bicolor : supplément par set de 2 pièces
B02 - Blinde bevestigingsset M8 Inbegrepen in de prijs	B02 - Set de fixation aveugle M8 Inclus dans le tarif
B04 - Dubbele blinde bevestigingsset M8 Inbegrepen in de prijs	B04 - Set de fixation aveugle à double pas M8 Inclus dans le tarif

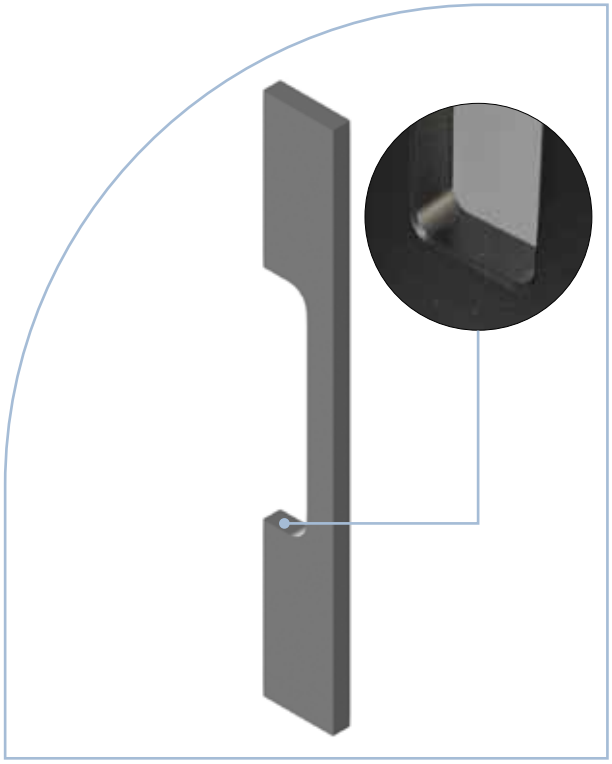

SOLID 0402

Vin-greep 80 x 20 met open handgreep

- Vaste maat 600 mm - voordelige prijs
- Ook verkrijgbaar in variabele lengte tot maximum 3000 mm (SOLID 0404)
- Gefreesd
- Eigen extrusieprofiel geoptimaliseerd voor duurzaam lakwerk
- Aangenaam handgevoel dankzij gebroken kanten (detail)
- Kan in alle RAL-kleuren worden gelakt

Poignée aileron 80 x 20 mm avec prise ouverte

- Dimension fixe 600 mm – prix avantageux
- Egalement disponible en longueur variable jusque maximum 3000 mm (SOLID 0404)
- Fraisé
- Profilé d'extrusion exclusif, optimisé pour un revêtement durable
- Prise en main agréable grâce aux arêtes adoucies (détail)
- Peut être laqué dans toutes les couleurs RAL

Profieldoorsnede / Coupe de profil

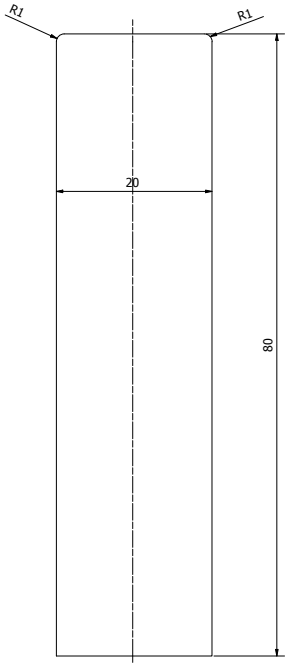

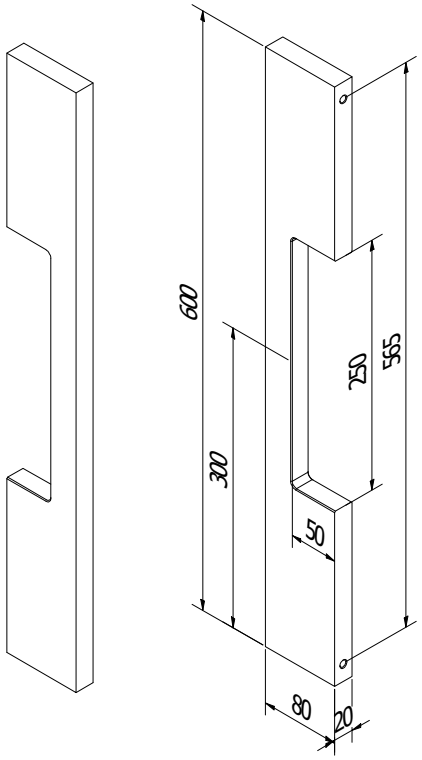

AFMETINGEN	DIMENSIONS
Vaste maat	Dimension fixe
Lengte : 600 mm	Longueur : 600 mm
Profiel : 80 x 20 mm	Profil : 80 x 20 mm
Afstand tot deurblad : 80 mm	Distance au panneau : 80 mm
Opening handgreep: 250 mm (vaste maat)	L'ouverture poignée: 250 mm (dimension fixe)

BEVESTIGING	FIXATION
B01 - Klassieke bevestiging M8 Unicolor: inbegrepen in de prijs Bicolor: meerprijs per set van 2 stuks	B01 - Boulon de tirant classique M8 Unicolor inclus dans le tarif Bicolor : supplément par set de 2 pièces
B02 - Blinde bevestigingsset M8 Inbegrepen in de prijs	B02 - Set de fixation aveugle M8 Inclus dans le tarif
B04 - Dubbele blinde bevestigingsset M8 Inbegrepen in de prijs	B04 - Set de fixation aveugle à double pas M8 Inclus dans le tarif

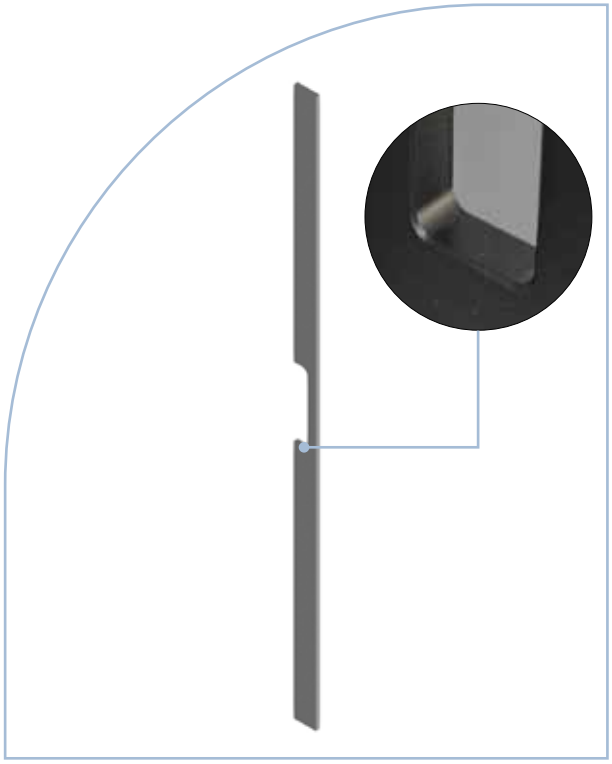

SOLID 0403

Vin-greep 80 x 15 met open handgreep

- Variabele maat 300 - 3000 mm
- Gefreesd
- Eigen extrusieprofiel geoptimaliseerd voor duurzaam lakwerk
- Aangenaam handgevoel dankzij gebroken kanten (detail)
- Kan in alle RAL-kleuren worden gelakt

Poignée aileron 80 x 15 mm avec prise ouverte

- Dimension variable 300 - 3000 mm
- Fraisé
- Profilé d'extrusion exclusif, optimisé pour un revêtement durable
- Prise en main agréable grâce aux arêtes adoucies (détail)
- Peut être laqué dans toutes les couleurs RAL

Profieldoorsnede / Coupe de profil

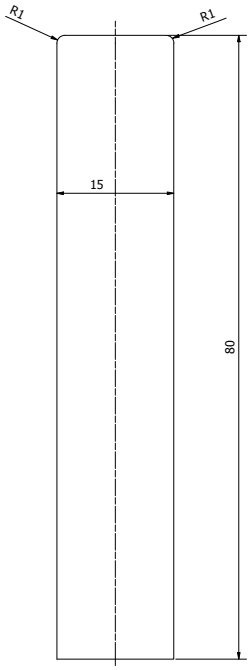

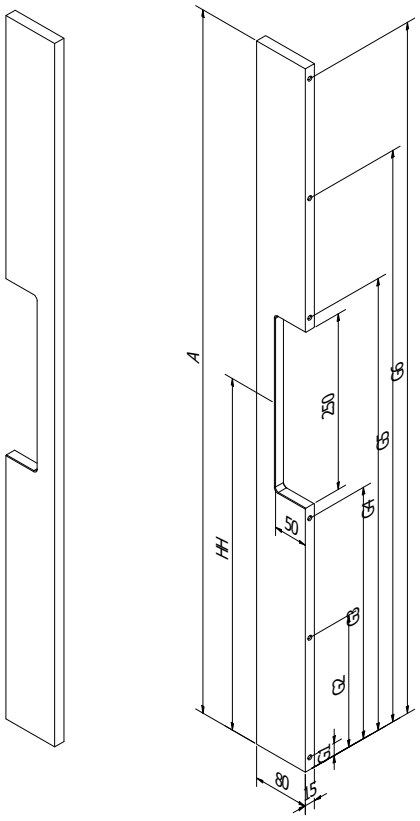

AFMETINGEN	DIMENSIONS
Variabele maat	Dimension sur mesure
Lengte: van 300 tot 3000 mm	Longueur : de 300 jusqu'à 3000 mm
Profiel: 80 x 15 mm	Profil: 80 x 15 mm
Afstand tot deurblad: 80 mm	Distance au panneau: 80 mm
Opening handgreep: 250 mm (vaste maat)	L'ouverture poignée: 250 mm (dimension fixe)

BEVESTIGING	FIXATION
B01 - Klassieke bevestiging M8 (tot 6 gaten) Unicolor: inbegrepen in de prijs Bicolor: meerprijs per set van 2 stuks	B01 - Boulon de tirant classique M8 (jusqu'à 6 trous de perçage) Unicolor: inclus dans le tarif Bicolor: supplément par set de 2 pièces.
B02 - Blinde bevestigingsset M8 (Max. G1, G4 en G6) Inbegrepen in de prijs	B02 - Set de fixation aveugle M8 (Max. G1, G4 et G6) Inclus dans le tarif
M5 schroefdraad - niet meegeleverd (tot 6 gaten)	Filet M5 - pas inclus (jusqu'à 6 trous de perçage)

TIP Greep met B02 bevestiging > 2000 mm aangeraden om bijkomend te bevestigen dmv lijm.

CONSEIL Poignée avec la fixation B02 > 2000 mm, recommandé d'ajouter une fixation supplémentaire à l'aide de colle.

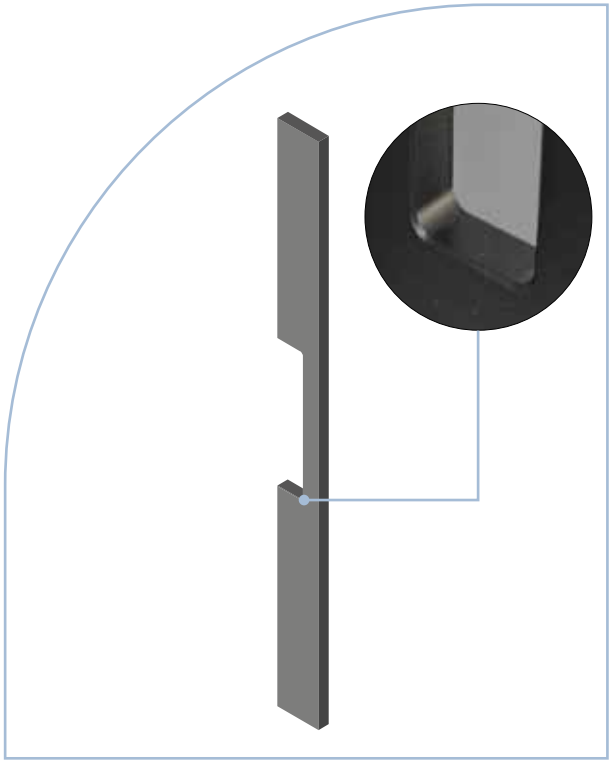

SOLID 0404

Vin-greep 80 x 20 met open handgreep

- Variabele maat 300 - 3000 mm
- Gefreesd
- Eigen extrusieprofiel geoptimaliseerd voor duurzaam lakwerk
- Aangenaam handgevoel dankzij gebroken kanten (detail)
- Kan in alle RAL-kleuren worden gelakt

Poignée aileron 80 x 20 mm avec prise ouverte

- Dimension variable 300 - 3000 mm
- Fraisé
- Profilé d'extrusion exclusif, optimisé pour un revêtement durable
- Prise en main agréable grâce aux arêtes adoucies (détail)
- Peut être laqué dans toutes les couleurs RAL

Profieldoorsnede / Coupe de profil

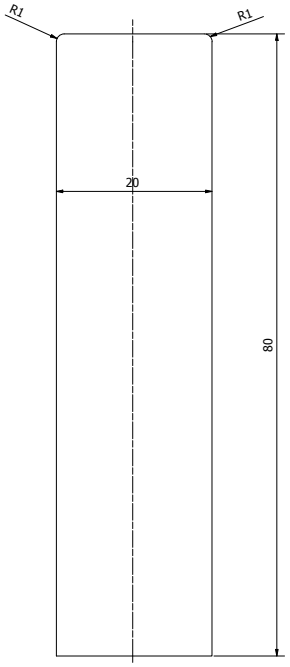

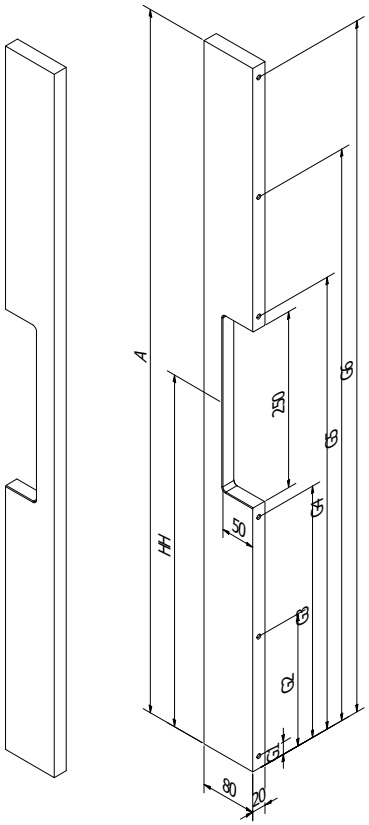

AFMETINGEN	DIMENSIONS
Variabele maat	Dimension sur mesure
Lengte: van 300 tot 3000 mm	Longueur : de 300 jusqu'à 3000 mm
Profiel: 80 x 20 mm	Profil: 80 x 20 mm
Afstand tot deurblad: 80 mm	Distance au panneau: 80 mm
Opening handgreep: 250 mm (vaste maat)	L'ouverture poignée: 250 mm (dimension fixe)

BEVESTIGING	FIXATION
B01 - Klassieke bevestiging M8 (tot 6 gaten) Unicolor: inbegrepen in de prijs Bicolor: meerprijs per set van 2 stuks	B01 - Boulon de tirant classique M8 (jusqu'à 6 trous de perçage) Unicolor: inclus dans le tarif Bicolor: supplément par set de 2 pièces.
B02 - Blinde bevestigingsset M8 (Max. G1, G4 en G6) Inbegrepen in de prijs	B02 - Set de fixation aveugle M8 (Max. G1, G4 et G6) Inclus dans le tarif
M5 schroefdraad - niet meegeleverd (tot 6 gaten)	Filet M5 - pas inclus (jusqu'à 6 trous de perçage)

TIP Greep met B02 bevestiging > 2000 mm aangeraden om bijkomend te bevestigen dmv lijm.

CONSEIL Poignée avec la fixation B02 > 2000 mm, recommandé d'ajouter une fixation supplémentaire à l'aide de colle.

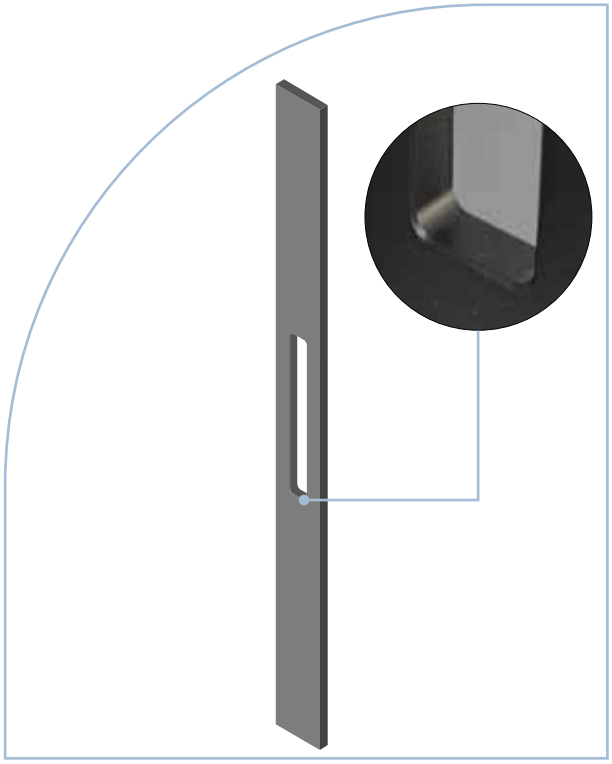

SOLID 0405

Vin-greep 80 x 15 met gesloten handgreep

- Variabele maat 300 - 3000 mm
- Gefreesd
- Eigen extrusieprofiel geoptimaliseerd voor duurzaam lakwerk
- Aangenaam handgevoel dankzij gebroken kanten (detail)
- Kan in alle RAL-kleuren worden gelakt

Poignée aileron 80 x 15 mm avec prise fermée

- Dimension variable 300 - 3000 mm
- Fraisé
- Profilé d'extrusion exclusif, optimisé pour un revêtement durable
- Prise en main agréable grâce aux arêtes adoucies (détail)
- Peut être laqué dans toutes les couleurs RAL

Profieldoorsnede / Coupe de profil

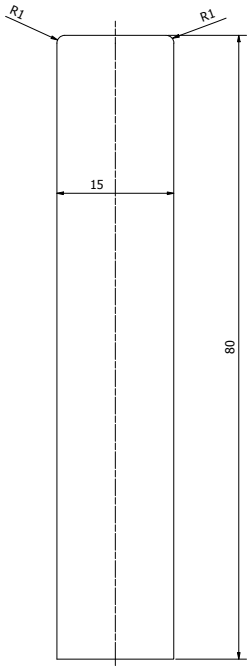

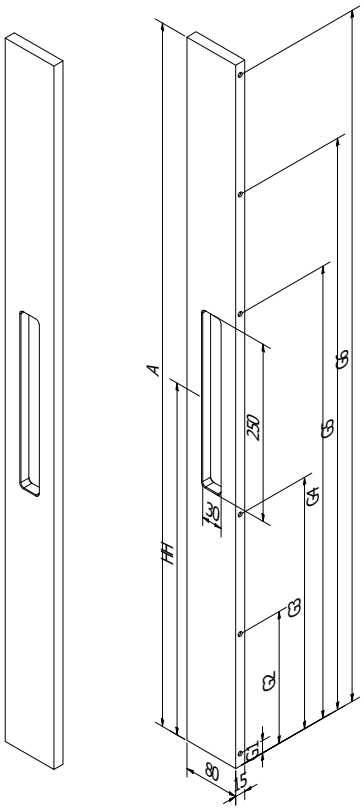

AFMETINGEN	DIMENSIONS
Variabele maat	Dimension sur mesure
Lengte: van 300 tot 3000 mm	Longueur : de 300 jusqu'à 3000 mm
Profiel: 80 x 15 mm	Profil: 80 x 15 mm
Afstand tot deurblad: 80 mm	Distance au panneau: 80 mm
Opening handgreep: 250 mm (vaste maat)	L'ouverture poignée: 250 mm (dimension fixe)

BEVESTIGING	FIXATION
B01 - Klassieke bevestiging M8 (tot 6 gaten) Unicolor: inbegrepen in de prijs Bicolor: meerprijs per set van 2 stuks	B01 - Boulon de tirant classique M8 (jusqu'à 6 trous de perçage) Unicolor: inclus dans le tarif Bicolor: supplément par set de 2 pièces.
M5 schroefdraad - niet meegeleverd (tot 6 gaten)	Filet M5 - pas inclus (jusqu'à 6 trous de perçage)

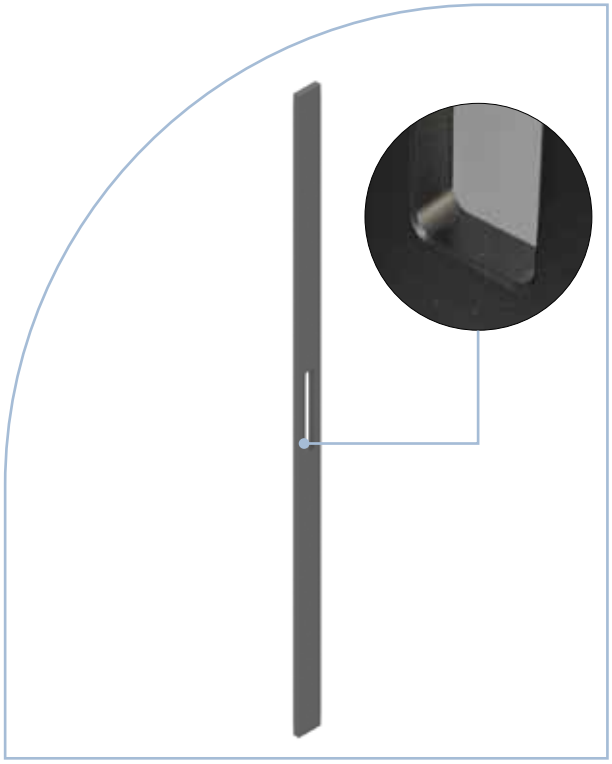

SOLID 0406

Vin-greep 80 x 20 met gesloten handgreep

- Variabele maat 300 - 3000 mm
- Gefreesd
- Eigen extrusieprofiel geoptimaliseerd voor duurzaam lakwerk
- Aangenaam handgevoel dankzij gebroken kanten (detail)
- Kan in alle RAL-kleuren worden gelakt

Poignée aileron 80 x 20 mm avec prise fermée

- Dimension variable 300 - 3000 mm
- Fraisé
- Profilé d'extrusion exclusif, optimisé pour un revêtement durable
- Prise en main agréable grâce aux arêtes adoucies (détail)
- Peut être laqué dans toutes les couleurs RAL

Profieldoorsnede / Coupe de profil

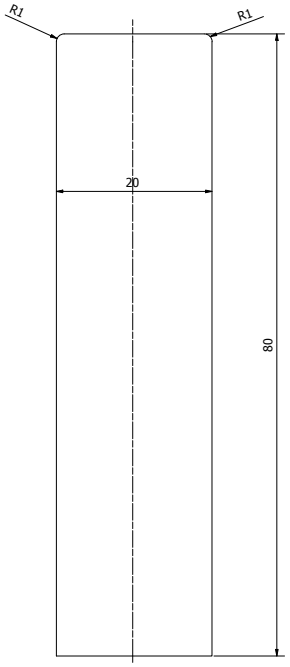

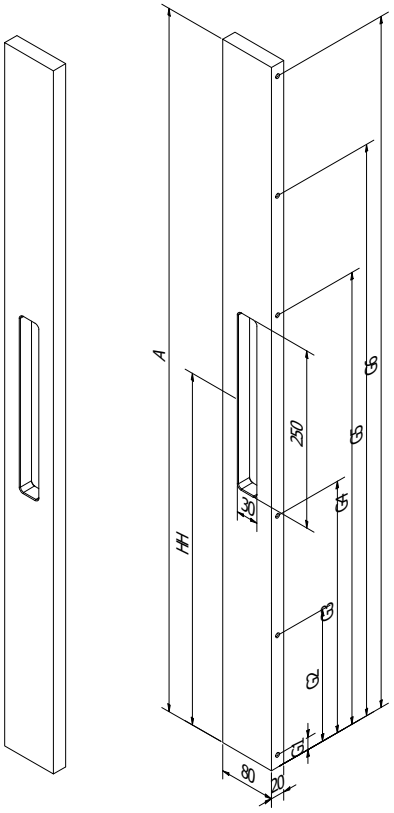

AFMETINGEN	DIMENSIONS
Variabele maat	Dimension sur mesure
Lengte: van 300 tot 3000 mm	Longueur : de 300 jusqu'à 3000 mm
Profiel: 80 x 20 mm	Profil: 80 x 20 mm
Afstand tot deurblad: 80 mm	Distance au panneau: 80 mm
Opening handgreep: 250 mm (vaste maat)	L'ouverture poignée: 250 mm (dimension fixe)

BEVESTIGING	FIXATION
B01 - Klassieke bevestiging M8 (tot 6 gaten) Unicolor: inbegrepen in de prijs Bicolor: meerprijs per set van 2 stuks	B01 - Boulon de tirant classique M8 (jusqu'à 6 trous de perçage) Unicolor: inclus dans le tarif Bicolor: supplément par set de 2 pièces.
M5 schroefdraad - niet meegeleverd (tot 6 gaten)	Filet M5 - pas inclus (jusqu'à 6 trous de perçage)



SOLID 0423

Halfronde vin-greep 80 x 15 mm met open handgreep

- Variabele maat 300 - 3000 mm
- Gefreesd
- Eigen extrusieprofiel geoptimaliseerd voor duurzaam lakwerk
- Afgeronde kant aan de kopse zijde van de greep
- Aangenaam handgevoel dankzij gebroken kanten (detail)
- Kan in alle RAL-kleuren worden gelakt

Poignée aileron 80 x 15 mm avec prise fermée

- Dimension variable 300 - 3000 mm
- Fraisé
- Profilé d'extrusion exclusif, optimisé pour un revêtement durable
- Côté arrondi à la face de la poignée
- Prise en main agréable grâce aux arêtes adoucies (détail)
- Peut être laqué dans toutes les couleurs RAL

Profieldoorsnede / Coupe de profil

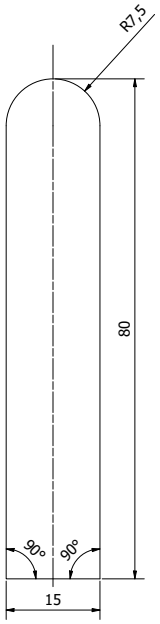

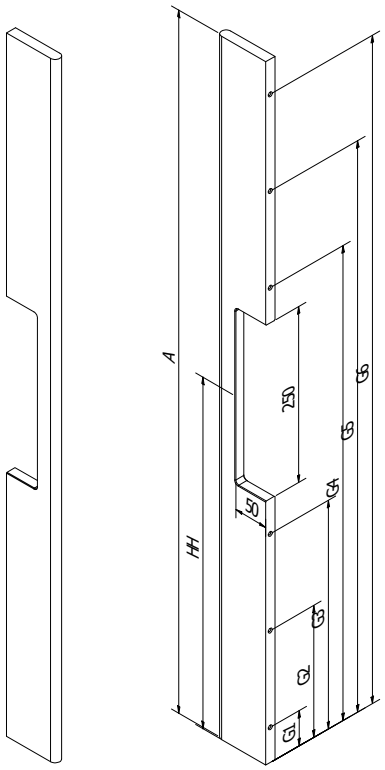

AFMETINGEN	DIMENSIONS
Variabele maat	Dimension sur mesure
Lengte: van 300 tot 3000 mm	Longueur : de 300 jusqu'à 3000 mm
Profiel: 80 x 15 mm	Profil: 80 x 15 mm
Afstand tot deurblad: 80 mm	Distance au panneau: 80 mm
Opening handgreep: 250 mm (vaste maat)	L'ouverture poignée: 250 mm (dimension fixe)

BEVESTIGING	FIXATION
B01 - Klassieke bevestiging M8 (tot 6 gaten) Unicolor: inbegrepen in de prijs Bicolor: meerprijs per set van 2 stuks	B01 - Boulon de tirant classique M8 (jusqu'à 6 trous de perçage) Unicolor: inclus dans le tarif Bicolor: supplément par set de 2 pièces.
B02 - Blinde bevestigingsset M8 (Max. G1, G4 en G6) Inbegrepen in de prijs	B02 - Set de fixation aveugle M8 (Max. G1, G4 et G6) Inclus dans le tarif
M5 schroefdraad - niet meegeleverd (tot 6 gaten)	Filet M5 - pas inclus (jusqu'à 6 trous de perçage)

TIP Greep met B02 bevestiging > 2000 mm aangeraden om bijkomend te bevestigen dmv lijm.

CONSEIL Poignée avec la fixation B02 > 2000 mm, recommandé d'ajouter une fixation supplémentaire à l'aide de colle.



SOLID 0425

Halfronde vin-greep 80 x 15 mm met open handgreep

- Variabele maat 300 - 3000 mm
- Gefreesd
- Eigen extrusieprofiel geoptimaliseerd voor duurzaam lakwerk
- Afgeronde kant aan de kopse zijde van de greep
- Aangenaam handgevoel dankzij gebroken kanten (detail)
- Inclusief bevestigingen B01 unicolor of B02
- Kan in alle RAL-kleuren worden gelakt

Poignée aileron 80 x 15 mm avec prise fermée

- Dimension variable 300 - 3000 mm
- Fraisé
- Profilé d'extrusion exclusif, optimisé pour un revêtement durable
- Côté arondi à la façe de la poignée
- Prise en main agréable grâce aux arêtes adoucies (détail)
- Livrée avec fixations B01 unicolore ou B02
- Peut être laqué dans toutes les couleurs RAL

Profieldoorsnede / Coupe de profil

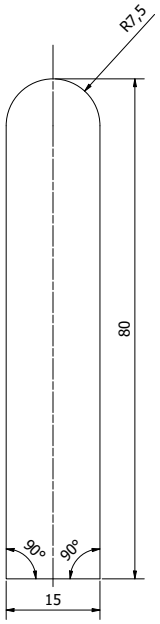

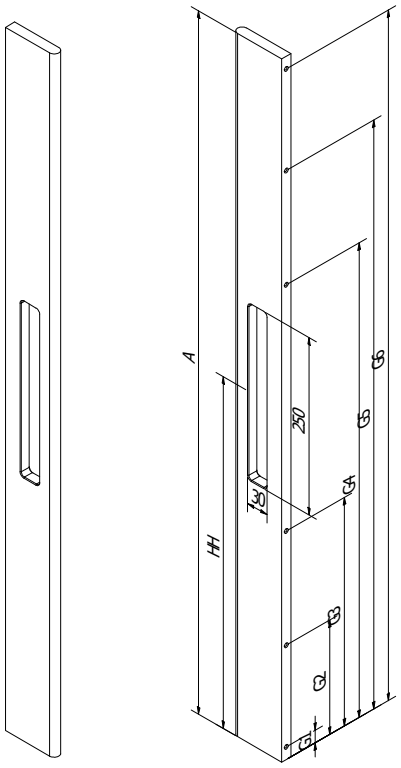

AFMETINGEN	DIMENSIONS
Variabele maat	Dimension sur mesure
Lengte: van 300 tot 3000 mm	Longueur : de 300 jusqu'à 3000 mm
Profiel: 80 x 15 mm	Profil: 80 x 15 mm
Afstand tot deurblad: 80 mm	Distance au panneau: 80 mm
Opening handgreep: 250 mm (vaste maat)	L'ouverture poignée: 250 mm (dimension fixe)

BEVESTIGING	FIXATION
B01 - Klassieke bevestiging M8 (tot 6 gaten) Unicolor: inbegrepen in de prijs Bicolor: meerprijs per set van 2 stuks	B01 - Boulon de tirant classique M8 (jusqu'à 6 trous de perçage) Unicolor: inclus dans le tarif Bicolor: supplément par set de 2 pièces.
B02 - Blinde bevestigingsset M8 (Max. G1, G4 en G6) Inbegrepen in de prijs	B02 - Set de fixation aveugle M8 (Max. G1, G4 et G6) Inclus dans le tarif
M5 schroefdraad - niet meegeleverd (tot 6 gaten)	Filet M5 - pas inclus (jusqu'à 6 trous de perçage)

TIP Greep met B02 bevestiging > 2000 mm aangeraden om bijkomend te bevestigen dmv lijm.

CONSEIL Poignée avec la fixation B02 > 2000 mm, recommandé d'ajouter une fixation supplémentaire à l'aide de colle.

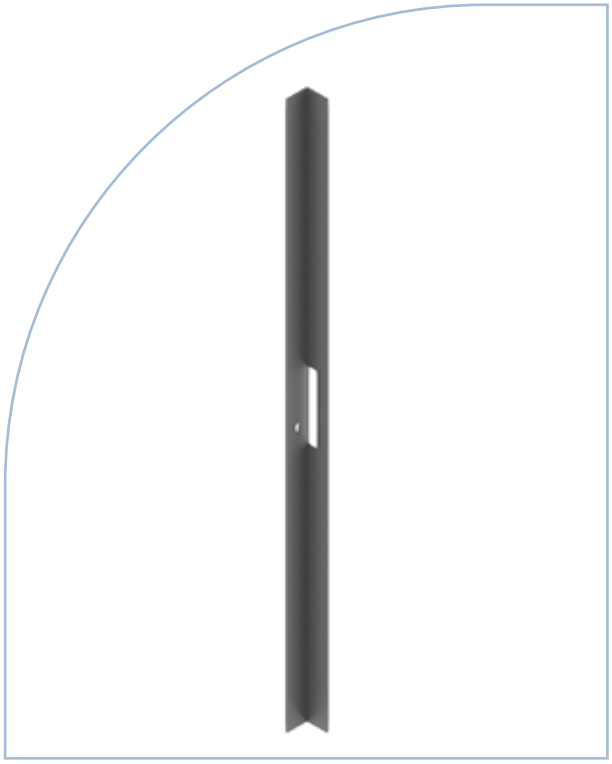

SOLID 0602

L-Greep 80 x 80 mm op maat

- Variabele maat 300 - 3000 mm
- Gefreesd
- Eigen extrusieprofiel
  met versterkte basis voor optimale bevestiging met M5 schroefdraad
- Een zachte greep
  dankzij de R1 afronding
- Met of zonder sleutelgat
- Kan in alle RAL-kleuren worden gelakt

Poignée en L 80 x 80 mm sur mesure

- Dimension variable de 300 à 3000 mm
- Fraisé
- Profilé d'extrusion propre avec base renforcée pour une fixation optimale avec filetage M5
- Prise en main agréable au toucher grâce à l'arrondi R1
- Avec ou sans trou de serrure
- Peut être laqué dans toutes les couleurs RAL

Profieldoorsnede / Coupe de profil

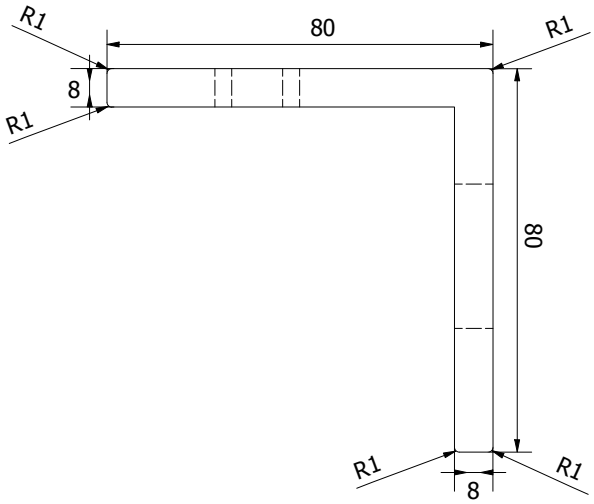

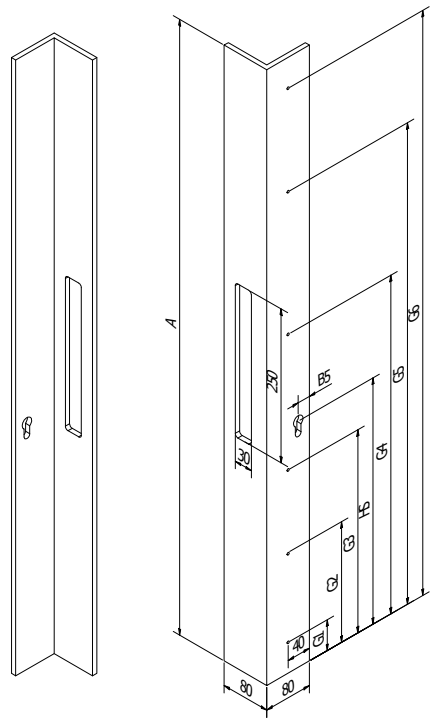

SOLID 0602L - Links/gauche

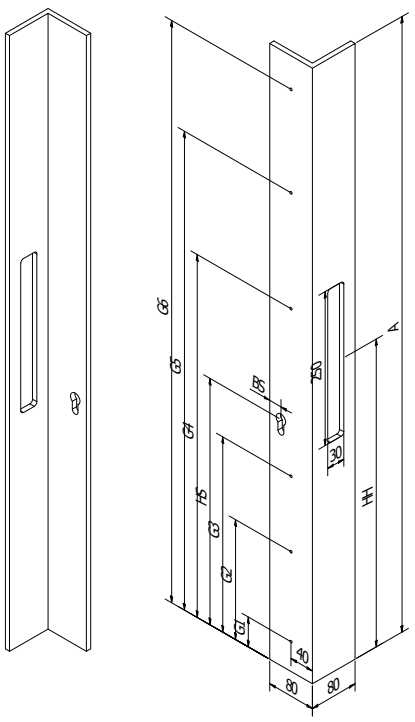

SOLID 0602R - Rechts/droite

AFMETINGEN	DIMENSIONS
Variabele maat	Dimension sur mesure
Lengte: van 300 tot 3000 mm	Longueur : de 300 jusqu'à 3000 mm
Profiel: 80 x 80 x 8 mm	Profil: 80 x 80 x 8 mm
Afstand tot deurblad: 80 mm	Distance au panneau: 80 mm
Opening handgreep: 250 mm (vaste maat)	L'ouverture poignée: 250 mm (dimension fixe)

BEVESTIGING	FIXATION
Vlakke verlijming,	Collage à plat
M5 schroefdraad - niet meegeleverd (tot 6 gaten) Min. afstand gaten: 320 mm	Filet M5 - pas inclus (jusqu'à 6 trous de perçage) Distance minimale entre les trous: 320 mm

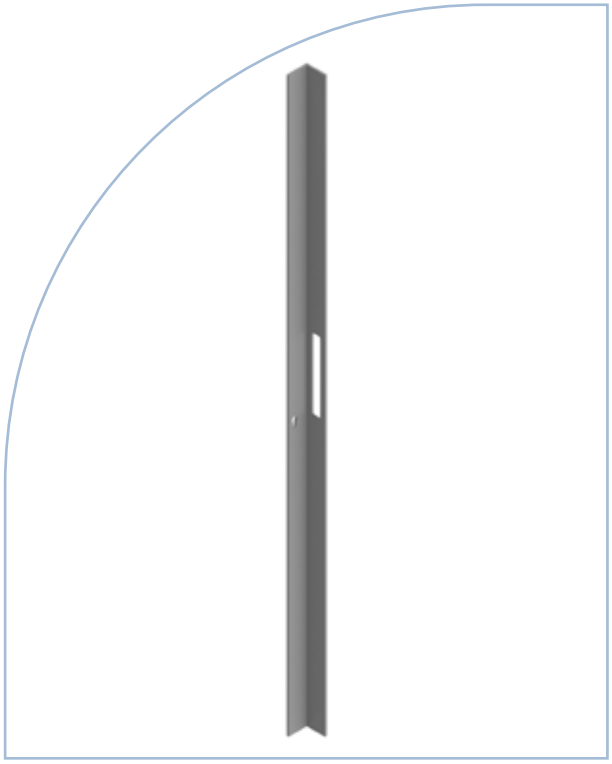

SOLID 0608

L-Greep 70 x 70 mm op maat

- Variabele maat 450 - 3000 mm
- Gefreesd
- Eigen extrusieprofiel
  met versterkte basis voor optimale bevestiging met M5 schroefdraad
- Een zachte greep
  dankzij de R1 afronding
- Met of zonder sleutelgat
- Kan in alle RAL-kleuren worden gelakt

Poignée en L 70 x 70 mm sur mesure

- Dimension variable de 450 à 3000 mm
- Fraisé
- Profilé d'extrusion propre avec base renforcée pour une fixation optimale avec filetage M5
- Prise en main agréable au toucher grâce à l'arrondi R1
- Avec ou sans trou de serrure
- Peut être laqué dans toutes les couleurs RAL

Profieldoorsnede / Coupe de profil

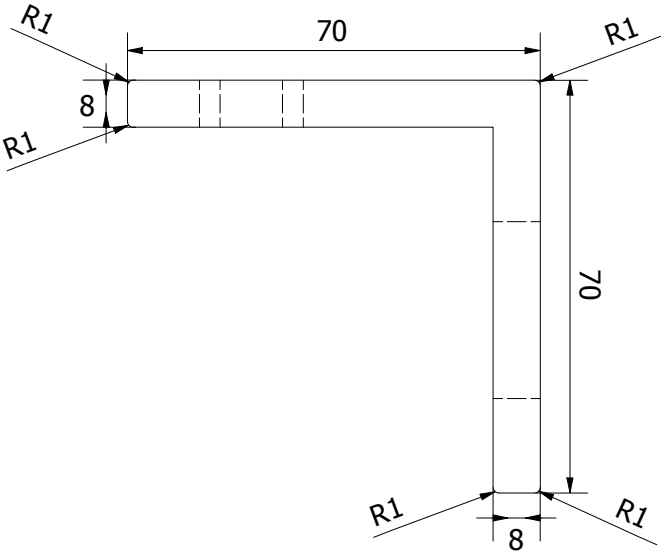

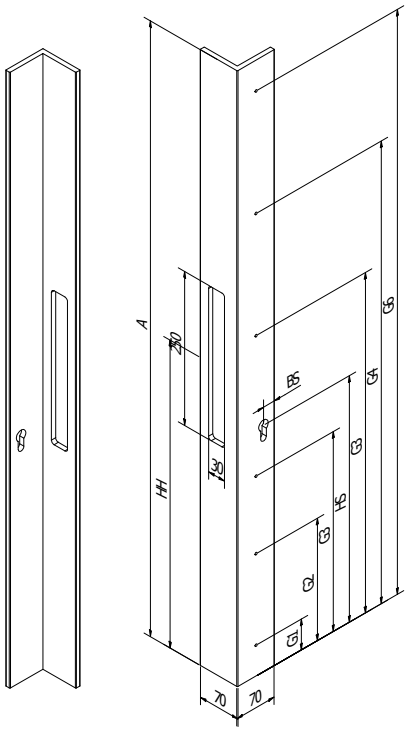

SOLID 0608L - Links/gauche

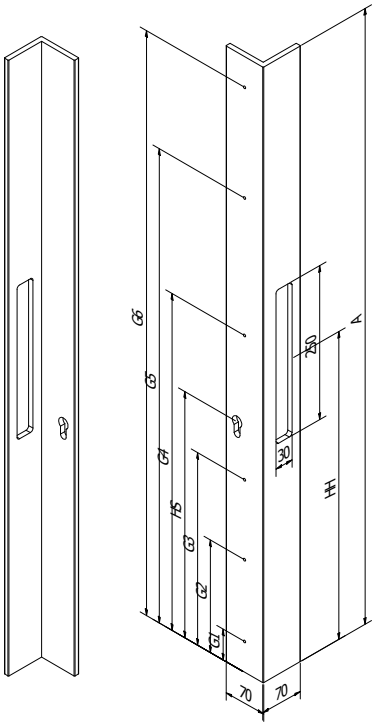

SOLID 0608R - rechts/droite

AFMETINGEN	DIMENSIONS
Variabele maat	Dimension sur mesure
Lengte: van 450 tot 3000 mm	Longueur : de 450 jusqu'à 3000 mm
Profiel: 70 x 70 x 8 mm	Profil: 70 x 70 x 8 mm
Afstand tot deurblad: 70 mm	Distance au panneau: 70 mm
Opening handgreep: 250 mm (vaste maat)	L'ouverture poignée: 250 mm (dimension fixe)

BEVESTIGING	FIXATION
Vlakke verlijming,	Collage à plat
M5 schroefdraad - niet meegeleverd (tot 6 gaten) Min. afstand gaten: 320 mm	Filet M5 - pas inclus (jusqu'à 6 trous de perçage) Distance minimale entre les trous: 320 mm

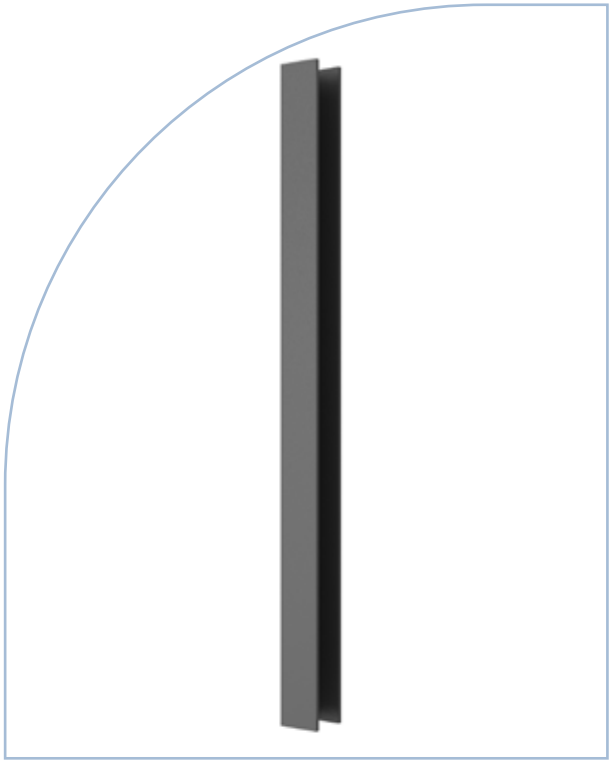

SOLID 0701

U-Greep 50 x 50 x 50 mm op maat

- Variabele maat 300 - 3000 mm
- Gefreesd
- Eigen extrusieprofiel
  met versterkte basis voor optimale bevestiging met M5 schroefdraad
- Een zachte greep
  dankzij de R1 afronding
- Kan in alle RAL-kleuren worden gelakt

Poignée en U 50 x 50 x 50 mm sur mesure

- Dimension variable de 300 à 3000 mm
- Fraisé
- Profilé d'extrusion propre avec base renforcée pour une fixation optimale avec filetage M5
- Prise en main agréable au toucher grâce à l'arrondi R1
- Peut être laqué dans toutes les couleurs RAL

Profieldoorsnede / Coupe de profil

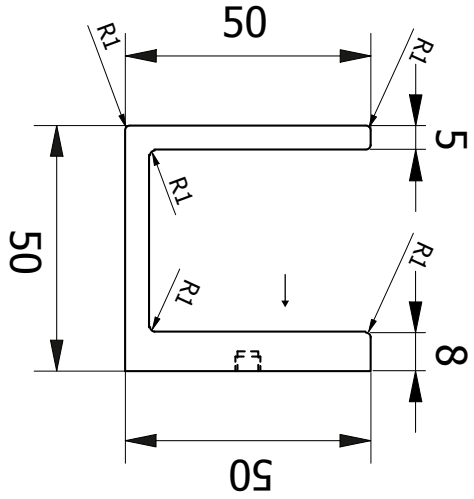

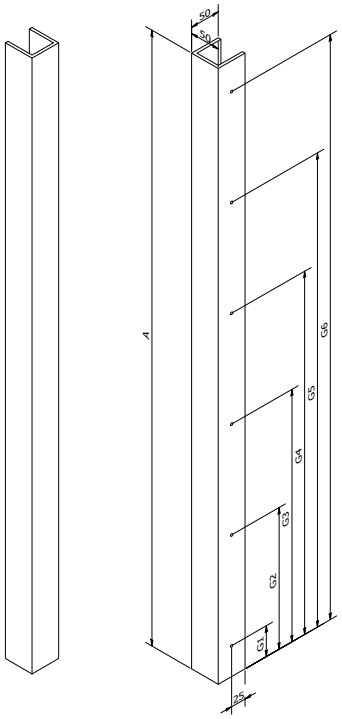

SOLID 0701L - Links-gauche

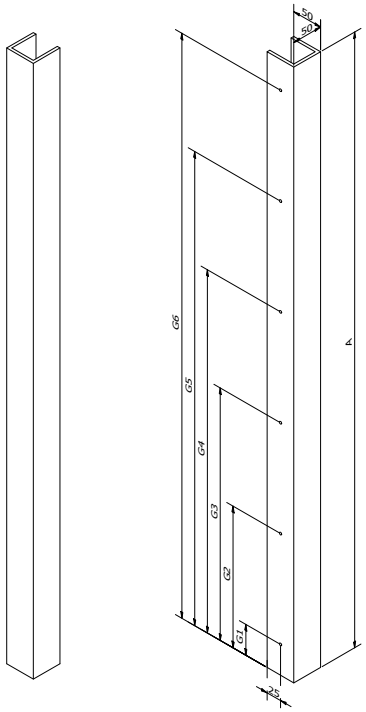

SOLID 0701R - Rechts/droite

AFMETINGEN	DIMENSIONS
Variabele maat	Dimension sur mesure
Lengte: van 300 tot 3000 mm	Longueur : de 300 jusqu'à 3000 mm
Profiel: 50 x 50 x 50 mm	Profil: 50 x 50 x 50 mm
Afstand tot deurblad: 50 mm	Distance au panneau: 50 mm

BEVESTIGING	FIXATION
Vlakke verlijming,	Collage à plat
M5 schroefdraad - niet meegeleverd (tot 6 gaten)	Filet M5 - pas inclus (jusqu'à 6 trous de perçage)

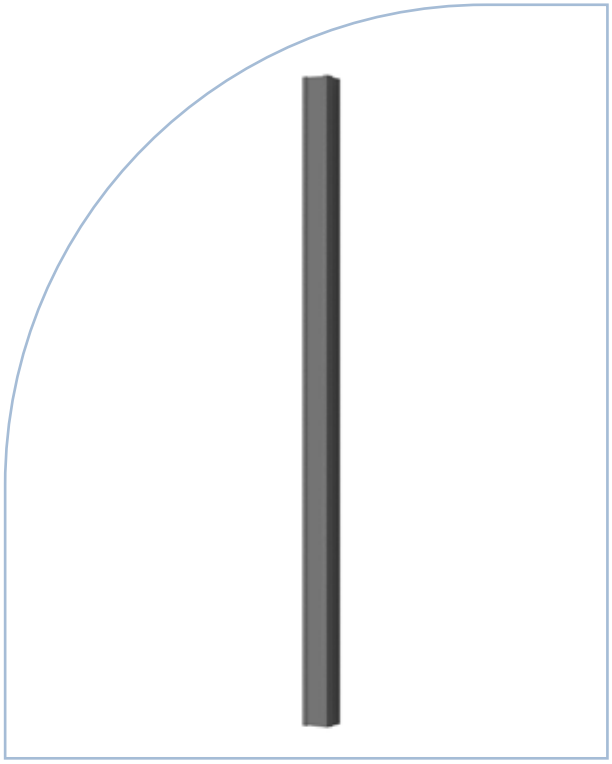

SOLID 0704

Z-Greep 40 x 60 x 40 mm op maat

- Variabele maat 300 - 3000 mm
- Gefreesd
- Eigen extrusieprofiel met versterkte basis voor optimale bevestiging met M5 schroefdraad
- Een zachte greep dankzij de R1 afronding
- Kan in alle RAL-kleuren worden gelakt

Poignée en Z 40 x 60 x 40 mm sur mesure

- Dimension variable de 300 à 3000 mm
- Fraisé
- Profilé d'extrusion propre avec base renforcée pour une fixation optimale avec filetage M5
- Prise en main agréable au toucher grâce à l'arrondi R1.
- Peut être laqué dans toutes les couleurs RAL

Profieldoorsnede / Coupe de profil

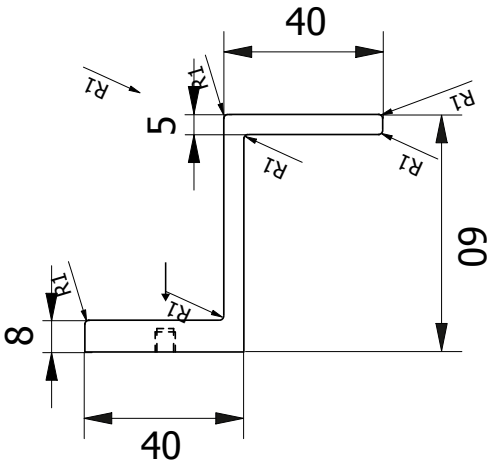

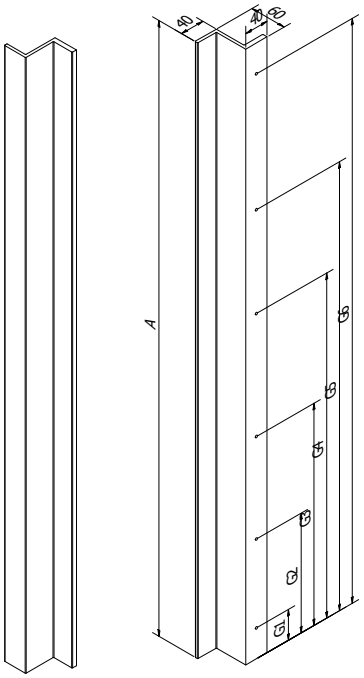

SOLID 0704L - links/gauche

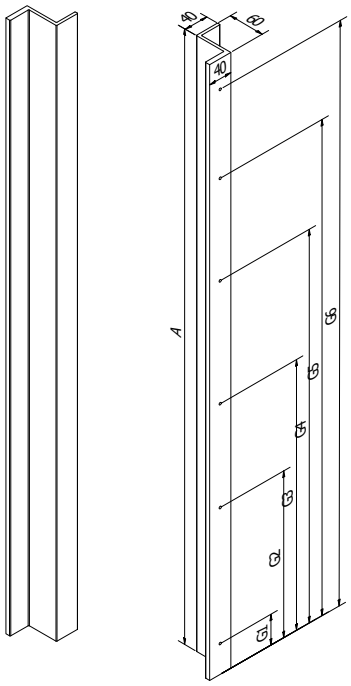

SOLID 0704R - rechts/droite

AFMETINGEN	DIMENSIONS
Variabele maat	Dimension sur mesure
Lengte: van 300 tot 3000 mm	Longueur : de 300 jusqu'à 3000 mm
Profiel: 40 x 60 x 40 mm	Profil: 40 x 60 x 40 mm
Afstand tot deurblad: 60 mm	Distance au panneau: 60 mm

BEVESTIGING	FIXATION
Vlakke verlijming,	Collage à plat
M5 schroefdraad - niet meegeleverd (tot 6 gaten)	Filet M5 - pas inclus (jusqu'à 6 trous de perçage)

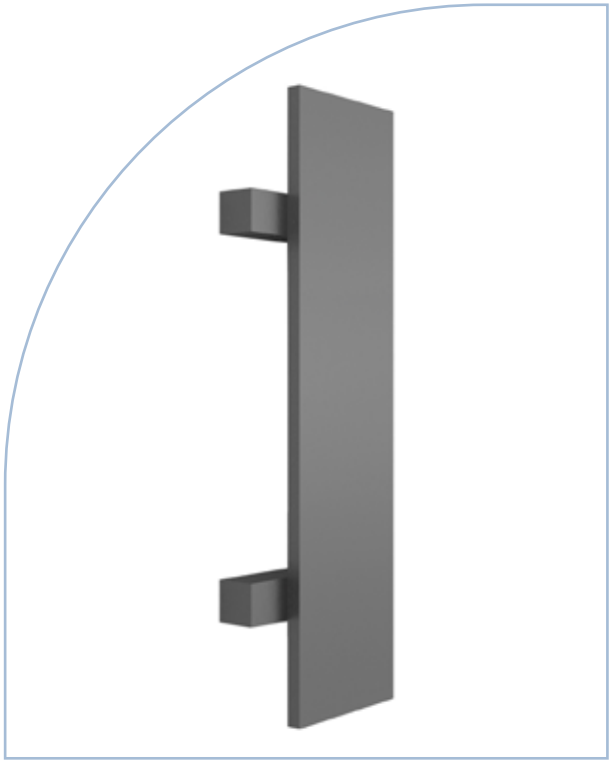

SOLID 0801

Design greep - voor een unieke uitstraling

- Vaste maat 600 mm
- Naadloos gelast
- Aangenaam handgevoel dankzij gebroken kanten
- Kan in alle RAL-kleuren worden gelakt

Poignée design - pour un look unique

- Dimension fixe à 600 mm
- Soudure invisible
- Agréable au toucher grâce aux arêtes cassées (détail)
- Peut être laqué dans toutes les couleurs RAL

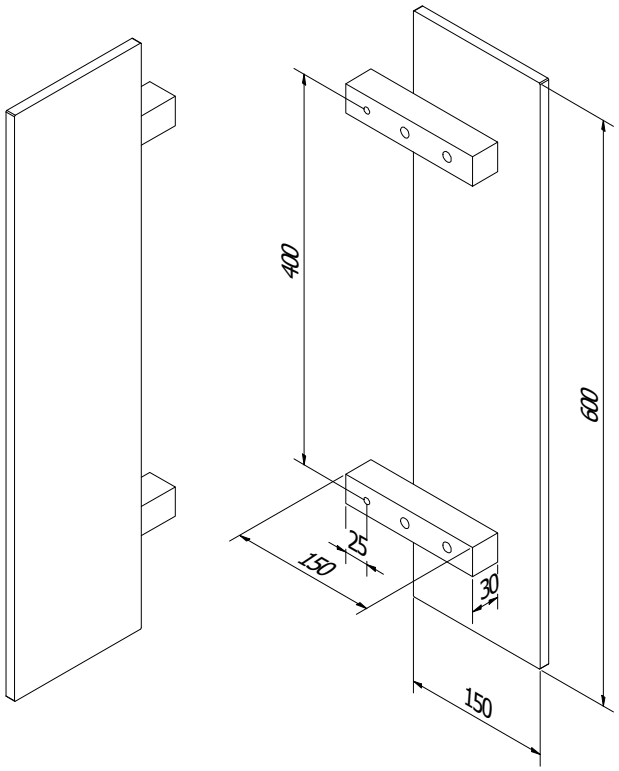

AFMETINGEN	DIMENSIONS
Vaste maat	Dimension fixe
Lengte : 600 mm	Longueur : 600 mm
Profiel : 600 x 150 mm	Profil : 600 x 150 mm
Afstand tot deurblad : 40 mm	Distance au panneau : 40 mm

BEVESTIGING	FIXATION
B01 - Klassieke bevestiging M8 Unicolor: inbegrepen in de prijs Bicolor: meerprijs per set van 2 stuks	B01 - Boulon de tirant classique M8 Unicolor: inclus dans le tarif Bicolor: supplément par set de 2 pièces

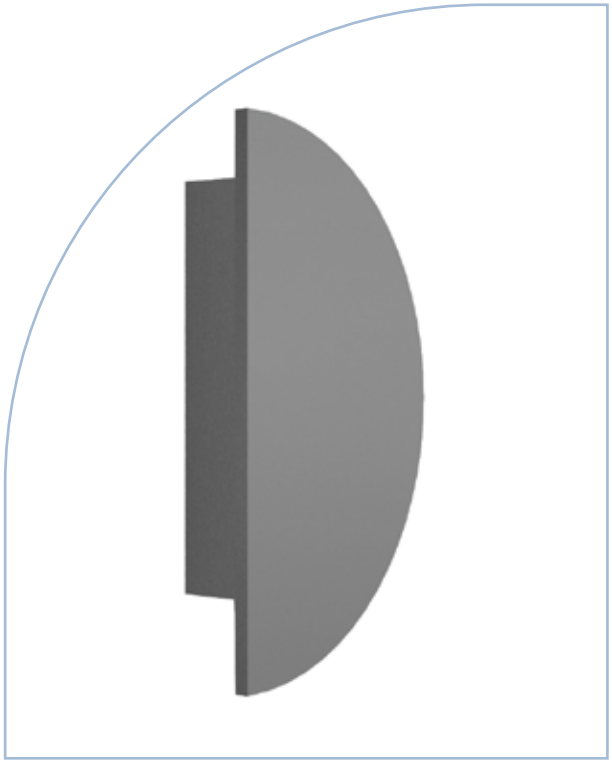

SOLID 0802

Design greep - voor een unieke uitstraling

- Vaste maat 350 mm
- Naadloos gelast
- Aangenaam handgevoel dankzij gebroken kanten
- Kan in alle RAL-kleuren worden gelakt

Poignée design - pour un look unique

- Dimension fixe à 350 mm
- Soudure invisible
- Agréable au toucher grâce aux arêtes cassées (détail)
- Peut être laqué dans toutes les couleurs RAL

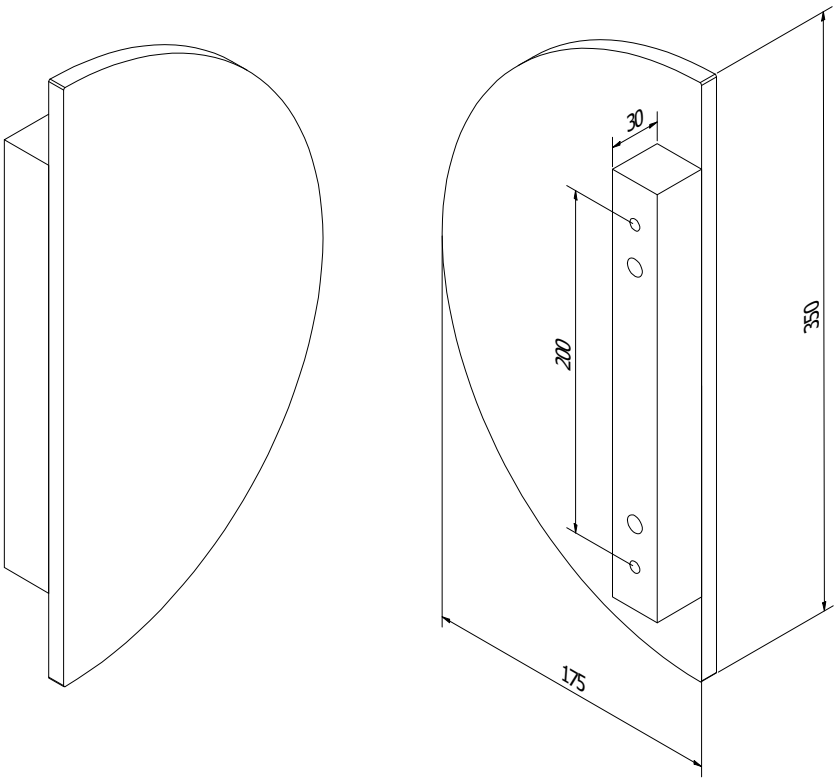

AFMETINGEN	DIMENSIONS
Vaste maat	Dimension fixe
Lengte : 350 mm	Longueur : 350 mm
Profiel : 175 x 350 mm	Profil : 175 x 350 mm
Afstand tot deurblad : 40 mm	Distance au panneau : 40 mm

BEVESTIGING	FIXATION
B01 - Klassieke bevestiging M8 Unicolor: inbegrepen in de prijs Bicolor: meerprijs per set van 2 stuks	B01 - Boulon de tirant classique M8 Unicolor: inclus dans le tarif Bicolor: supplément par set de 2 pièces

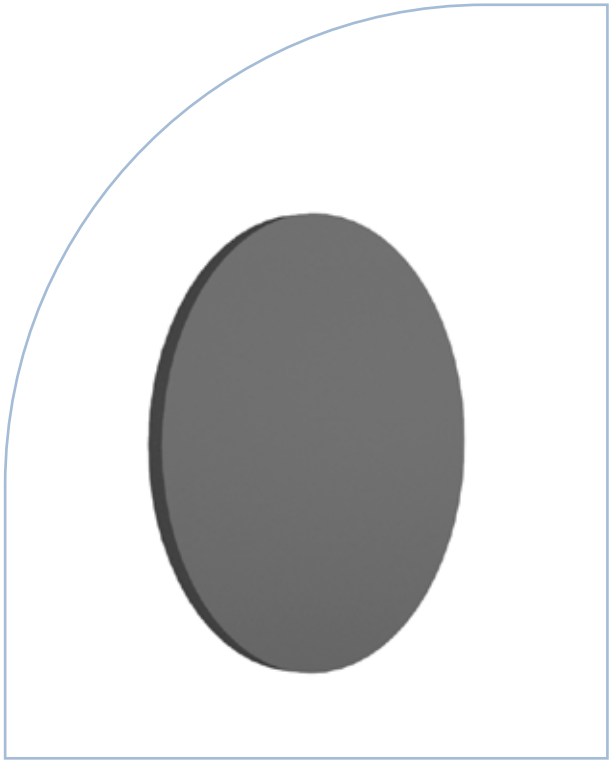

SOLID 0803

Design greep - voor een unieke uitstraling

- Vaste maat 300 mm
- Naadloos gelast
- Aangenaam handgevoel dankzij gebroken kanten
- Kan in alle RAL-kleuren worden gelakt

Poignée design - pour un look unique

- Dimension fixe à 300 mm
- Soudure invisible
- Agréable au toucher grâce aux arêtes cassées (détail)
- Peut être laqué dans toutes les couleurs RAL

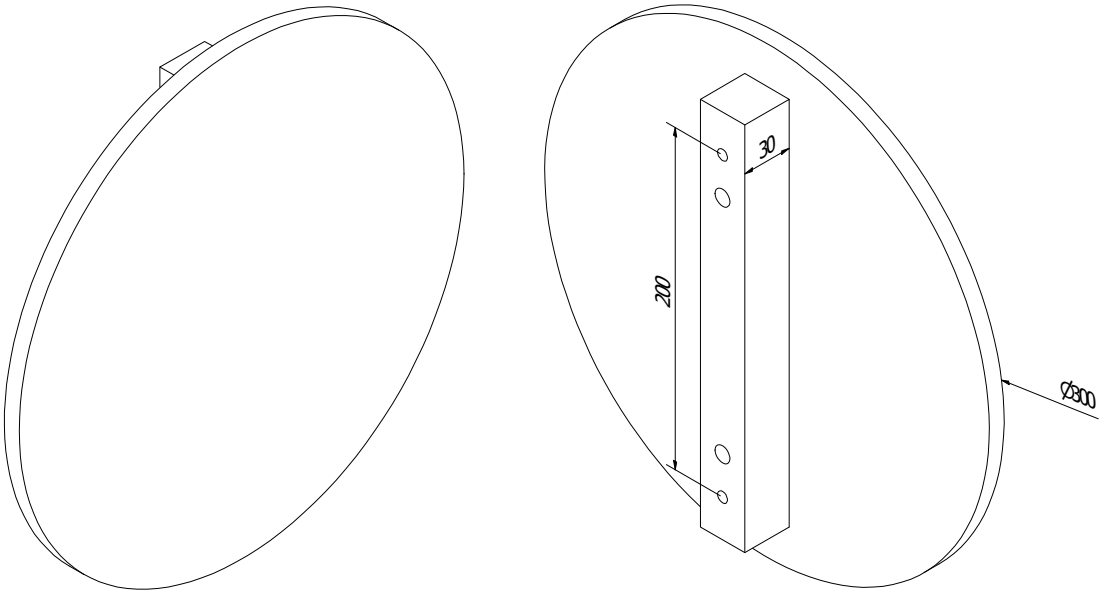

AFMETINGEN	DIMENSIONS
Vaste maat	Dimension fixe
Lengte : 300 mm	Longueur : 300 mm
Profiel : Ø 300 mm	Profil : Ø 300 mm
Afstand tot deurblad : 40 mm	Distance au panneau : 40 mm

BEVESTIGING	FIXATION
B01 - Klassieke bevestiging M8 Unicolor: inbegrepen in de prijs Bicolor: meerprijs per set van 2 stuks	B01 - Boulon de tirant classique M8 Unicolor: inclus dans le tarif Bicolor: supplément par set de 2 pièces

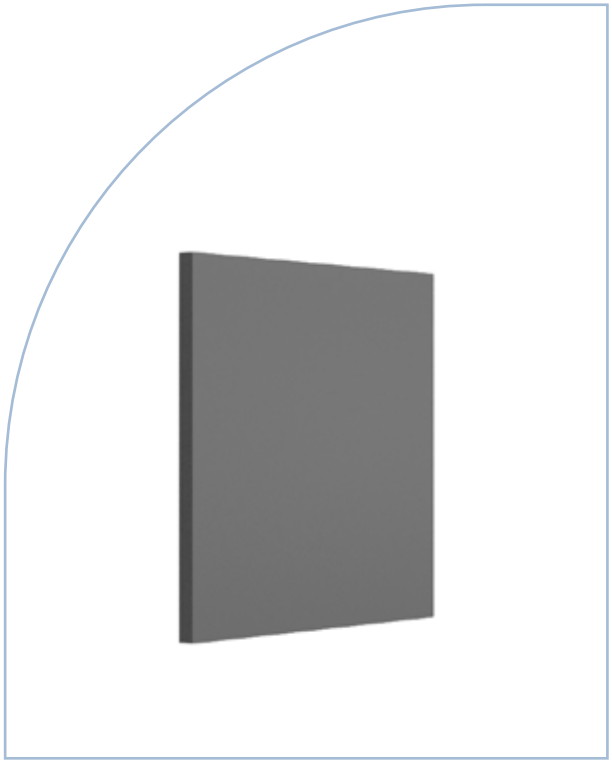

SOLID 0804

Design greep - voor een unieke uitstraling

- Vaste maat 300 mm
- Naadloos gelast
- Aangenaam handgevoel dankzij gebroken kanten
- Kan in alle RAL-kleuren worden gelakt

Poignée design - pour un look unique

- Dimension fixe à 300 mm
- Soudure invisible
- Agréable au toucher grâce aux arêtes cassées (détail)
- Peut être laqué dans toutes les couleurs RAL

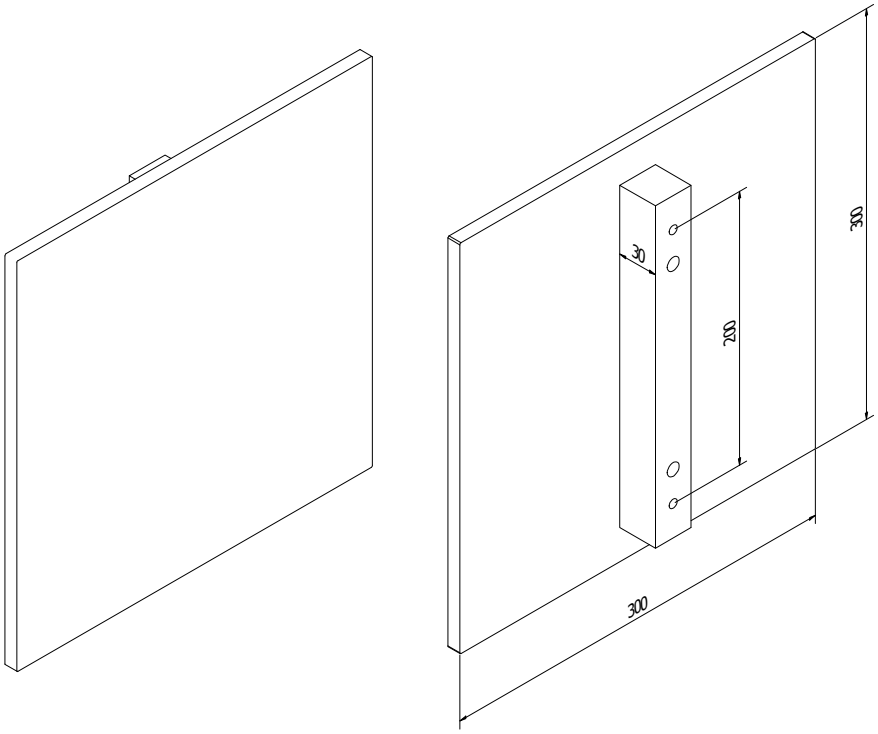

SOLID 0804

AFMETINGEN	DIMENSIONS
Vaste maat	Dimension fixe
Lengte : 300 mm	Longueur : 300 mm
Profiel : 300 x 300 mm	Profil : 300 x 300 mm
Afstand tot deurblad : 40 mm	Distance au panneau : 40 mm

BEVESTIGING	FIXATION
B01 - Klassieke bevestiging M8 Unicolor: inbegrepen in de prijs Bicolor: meerprijs per set van 2 stuks	B01 - Boulon de tirant classique M8 Unicolor: inclus dans le tarif Bicolor: supplément par set de 2 pièces



DEURPANELEN MET INGEWERKTE GREEP

De perfecte combinatie van functionaliteit, design en duurzaamheid

- Strak design
- Ergonomische deurgreep, naadloos geïntegreerd in het deurblad
- Beschikbaar in poederlak (ALU schrijnwerk) en decorfolie (pvc schrijnwerk)
- Meer dan 1400 standaardkleuren
- Gelakt in de hoogste kwaliteit, wat garant staat voor een lange levensduur.
- Fabrieksgarantie van 10 jaar





PANEAUX DE PORTE AVEC POIGNÉE ENCASTRÉE

La combinaison parfaite de la fonctionnalité, du design et de la durabilité

- Un design épuré
- Poignée ergonomique : intégrée dans le vantail de la porte
- Disponible avec une couche de laque poudrée (menuiserie ALU) et avec un film décoratif (menuiserie PVC)
- Plus de 1 400 couleurs standard
- Revêtue d'une laque de qualité supérieure, pour une longue durée de vie.
- Garantie d'usine de 10 ans

Feneko®
DOORS



FOCUS OP DUURZAME PRODUCTIE

FOCUS SUR LA PRODUCTION DURABLE

Focus op duurzame productie

We denken duurzaam, groen en innovatief. Dit uit zich in onze producten, onze mensen en ons bedrijf. Zo nemen we op verschillende vlakken een aantal maatregelen die samen een groot verschil maken: van het opwekken van hernieuwbare energie met zonnepanelen op onze daken tot maximaal inzetten op warmte- en waterrecuperatie tijdens het productieproces. Zo recupereren we 100 % van het proceswater via de daken van onze gebouwen door het op te slaan in opslagtanks. Daarnaast worden onze deuren vervaardigd uit recycleerbaar aluminium waardoor ze bijdragen aan een circulaire economie. En dat is niet alles, we kiezen er ook voor om al ons drukwerk op FSC-papier te printen. Op die manier dragen we bij aan het verantwoorde beheer van onze bossen.

We werken continu aan de verbetering en ontwikkeling van onze organisatie. Dat doen we natuurlijk niet alleen. De meer dan 26 nationaliteiten die binnen de verschillende sites van Feneko samenwerken, weerspiegelen ons inclusief en wereldwijd perspectief op duurzaamheid. Ze zetten zich in voor duurzame producten, voor duurzame projecten. Voor duurzame mensen zoals jij.

Focus sur la production durable

Nous pensons de manière durable, verte et innovante. Cette exigence se reflète dans nos produits, notre personnel et notre entreprise. Nous prenons, en ce sens, un large éventail de mesures dans différents domaines qui, ensemble, font une grande différence : de la production d'énergie renouvelable avec des panneaux solaires sur nos toits à l'utilisation maximale de la récupération de la chaleur et de l'eau au cours du processus de production. Nous récupérons 100 % des eaux de traitement par les toits de nos bâtiments en les stockant dans des réservoirs. De plus, nos portes sont fabriquées en aluminium recyclable, contribuant ainsi à l'économie circulaire. Et ce n'est pas tout, nous choisissons également d'imprimer tous nos documents sur du papier FSC. Nous contribuons ainsi à la gestion responsable de nos forêts.

Nous travaillons en permanence à l'amélioration et au développement de notre organisation. Nous ne le faisons évidemment pas seuls. Les plus de 26 nationalités qui travaillent ensemble sur les différents sites du groupe Feneko reflètent notre perspective globale et inclusive de la durabilité. Autant de talents qui s'engagent en faveur de produits et de projets durables. Pour des personnes qui, comme vous, embrassent résolument la durabilité.

Feneko®

DOORS

Feneko bv, Antoon Van Osslaan 1 bus 1, 1120 Neder-Over-Heembeek
T +32 2 253 87 72 • info@feneko.be • www.feneko.be

SCAN QR

my.feneko.be